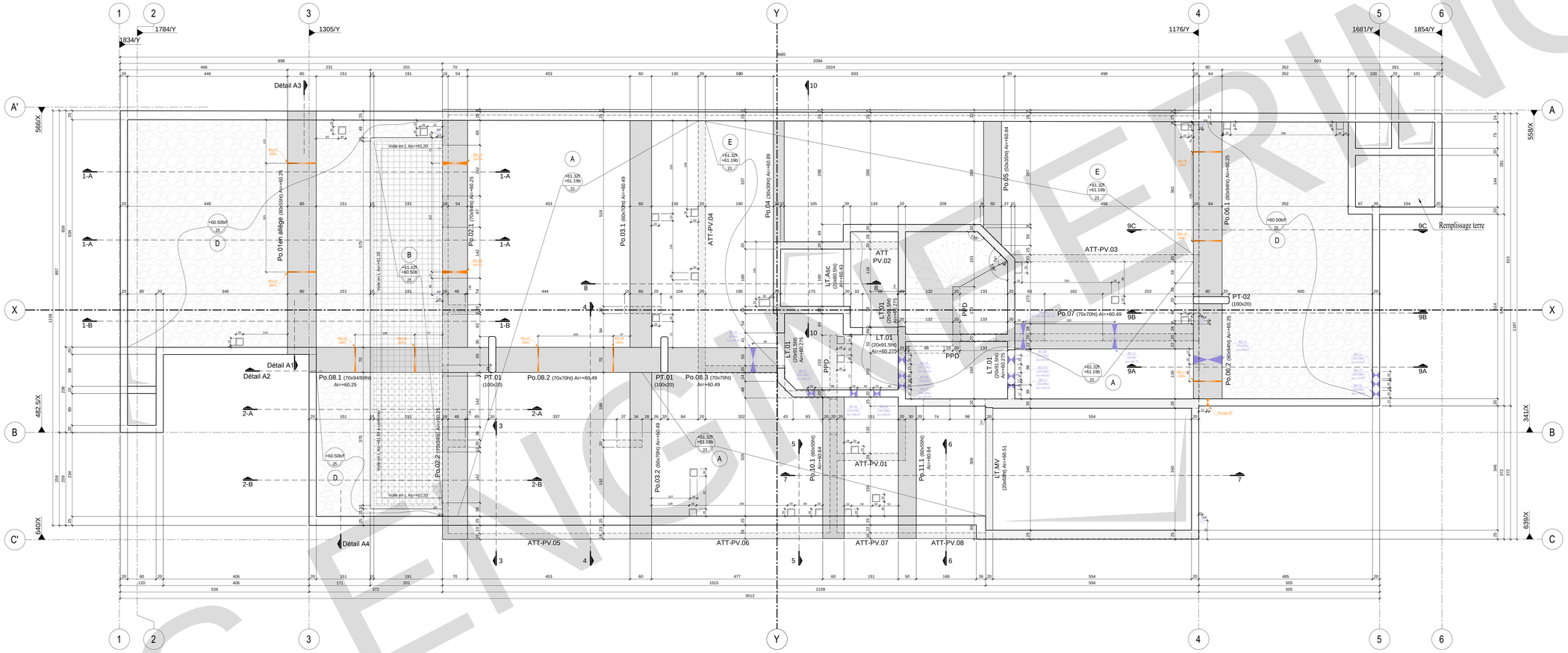

dan/m2	A	B	C	D	E
Exploitations	150	350	250	1300	500
Revêtements	250	150	0	150	150

NOTA :

- Les cotations sont exprimées en centimètres sauf indication contraire.
- Les angles sont exprimés
  - En degrés pour les plans d'implantation et de coffrage.
  - En degrés pour les armatures.
- Les niveaux sont exprimés en mètres par rapport au NGF
- **L'implantation et le volumétrie du bâtiment sera conforme au plan de l'architecte**
- **Les réservations seront validées avec les plans réseaux et les différents intervenants.**

Classes de béton : (Sauf indication contraire)

Partie d'ouvrage	Classe de résistance
Fondation	C25/30
Voiles et planchers	C25/30
intérieurs courants	C25/30
Poteaux	C40/50

Légende :

- Po : Poutres
- PT : Poteaux
- Pv : Poutre voile
- Cv : Console voile
- Al : Allège
- NP : Non porteur
- VD : Voile drapeau
- TN : Terrain naturel
- RE : Réservation plomberie
- REe : Réservation électricité

- Structure béton
- Structure béton (impact niv. sup.)
- Terrasse dalle sur plot
- Isolation
- Cameau en plâtre
- Béton désactiver
- Panneau fibre à lire

!!!Ce plan ne vaut exécution qu'après validation par l'Entreprise Générale, le Maître d'Oeuvre, Architecte et le Bureau de Contrôle !!!

COMMUNE DE BOURG-LA--REINE

Réalisation de 14 logements vefa, 7 logements sociaux et 1 local commercial R+6+A sur 2 niveaux de sous-sols

ENTREPRISE DE GROS OEUVRE

MAITRE D'OEUVRE | BUREAU DE CONTROLE | MAITRE D'OUVRAGE

ECHELLE: 1/33 | FORMAT: A0++

COFFRAGE PH-SOUS-SOL -1
COUPES

Indice	Date		Etabli par	Approuvé par
0	26/11/2020	Première émission		

Emetteur	Type	Phase	Plan	Localisation	Type Doc	Nomenclature	Indice
SS		EXE	STR	--	COF	40	0

Ce document est la propriété de ..., il est prohibé de l'utiliser sans son autorisation

Nombre de pages : 01

Ce plan doit être validé par le bureau de contrôle et le maitre d'oeuvre avant toute exécution.

SS ENGINEERING

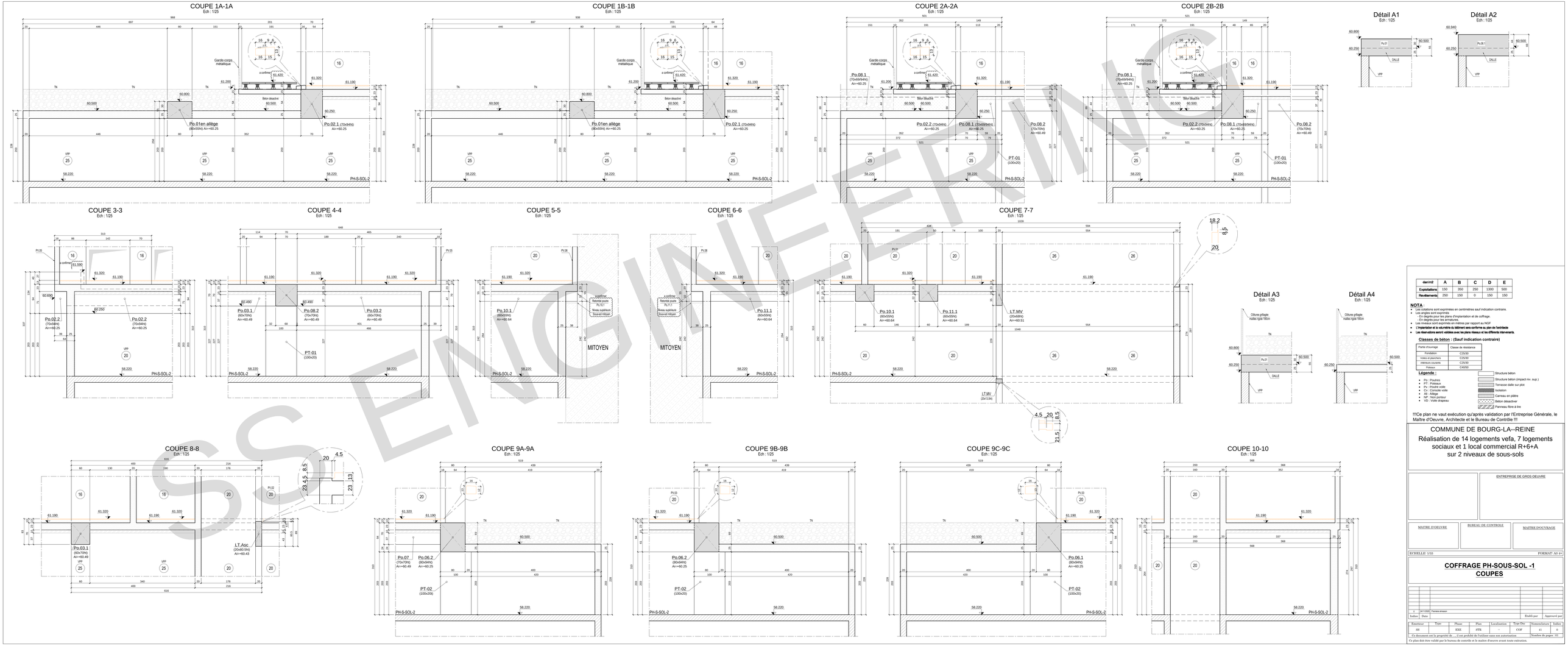

dan/m2	A	B	C	D	E
Exploitations	150	350	250	1300	500
Revêtements	250	150	0	150	150

NOTA :

- Les dimensions sont exprimées en centimètres sauf indication contraire.
- Les angles sont exprimés :
  - En degrés pour les plans d'implantation et de coffrage.
  - En degrés pour les armatures.
- Les niveaux sont exprimés en mètres par rapport au NGF.
- L'implantation et le volumétrie du bâtiment sera conforme au plan de l'architecte
- Les réservations seront validées avec les plans réseaux et les différents intervenants.

Classes de béton : (Sauf indication contraire)

Partie d'ouvrage	Classe de résistance
Fondation	C25/30
Voiles et planchers	C25/30
Intérieurs courants	C25/30
Prétexe	C40/50

Légende :

- Po : Poutres
- PT : Poteaux
- Pv : Poutre voile
- Cv : Console voile
- Ac : Acrotère
- NP : Non porteur
- VD : Voile drapeau

Structure béton
Structure béton (impact niv. sup.)
Terrasse dalle sur plot
Isolation
Cloneau en plâtre
Béton désactiver
Panneau fibre à bre

!!!Ce plan ne vaut exécution qu'après validation par l'Entreprise Générale, le Maître d'Oeuvre, Architecte et le Bureau de Contrôle !!!

COMMUNE DE BOURG-LA--REINE

Réalisation de 14 logements vefa, 7 logements sociaux et 1 local commercial R+6+A sur 2 niveaux de sous-sols

ENTREPRISE DE GROS OEUVRE

MAITRE D'OEUVRE | BUREAU DE CONTROLE | MAITRE D'OUVRAGE

ECHELLE: 1/33 | FORMAT: A0 4+

COFFRAGE PH-SOUS-SOL -1
COUPES

Indice	Date		Etabli par	Approuvé par
1	24/11/2021	Permis envoyer		

Emetteur	Type	Phase	Plan	Localisation	Type Doc	Nomenclature	Indice
SS		EXE	STR	--	COF	41	0

Ce document est la propriété de ..., il est prohibé de l'utiliser sans son autorisation. Nombre de pages : 02

Ce plan doit être validé par le bureau de contrôle et le maître d'oeuvre avant toute exécution.

SSE ENGINEERING

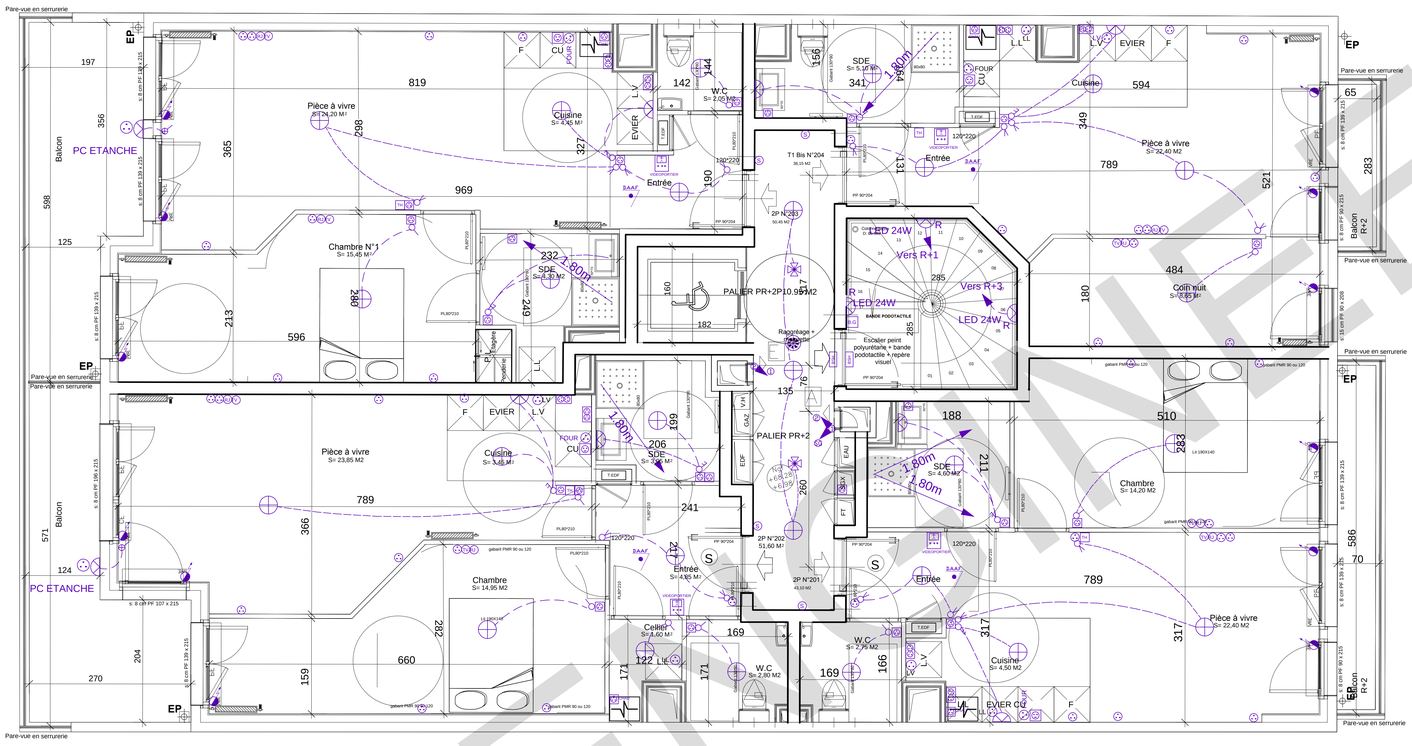

Legende Electrique

- SORTIE FILS EN PLAFOND
- SORTIE FILS EN APPLIQUE
- APPLIQUE SDB H=194cm
- SPOT ENCASTRE
- INTER SIMPLE
- VA ET VIENT
- INTER DOUBLE
- INTER SIMPLE LUMINEUX
- ALIM V.R ELEC
- BOUTON POUSSOIR
- BOUTON DE SONNETTE
- PC 16A+T
- PC 16A+T H=120cm
- 2XPC 16A+T H=120cm
- PC 32A +T H=60cm
- HOTTE PC HOTTE H=200cm
- FOUR PRISE FOUR 20A
- LL LAVE LINGE H=60cm
- LV LAVE VAISSELLE H=60cm
- TV TV
- FT FT
- VIDEOPORTIER
- DIGICODE + VIGIK
- VIGIK ASCENSEUR
- DETECTEUR DE PRESENCE PLAFON
- DETECTEUR DE PRESENCE
- DAAF D.A.A.F LOGS
- DETECTEUR DE FUMEE
- B.G B.GLACE
- 1 ALIMENTATION VB ET VH
- BSH BLOC SECOURS HAUT
- BSB BLOC SECOURS BAS + GRILLES
- REGLETTE FLUO 2X58W minut
- REGLETTE FLUO 2X58W perm
- R RADAR INTEGRE
- R RADAR INTEGRE

ELECTRICITE

COMMUNE DE BOURG-LA-REINE

Réalisation de 21 logs collectifs et 1 commerce

Maitre d'oeuvre:	Maitre d'ouvrage:
Bureau d'etude:	Bureau de controle:

PLAN R+2
ELEC

Dessiné par:	Echelle:	Dessiné le:	Plan n°:	Indice:	Ref affaire:
M.L	1/50		5	B	

Date:	Libellé des modifications
23/03/20	Implantation éléctrique
09/04/20	MISE A JOUR

SS ENGINEERING

Ferraillage nappe inférieure dalle PH RDC

Ech : 1/33

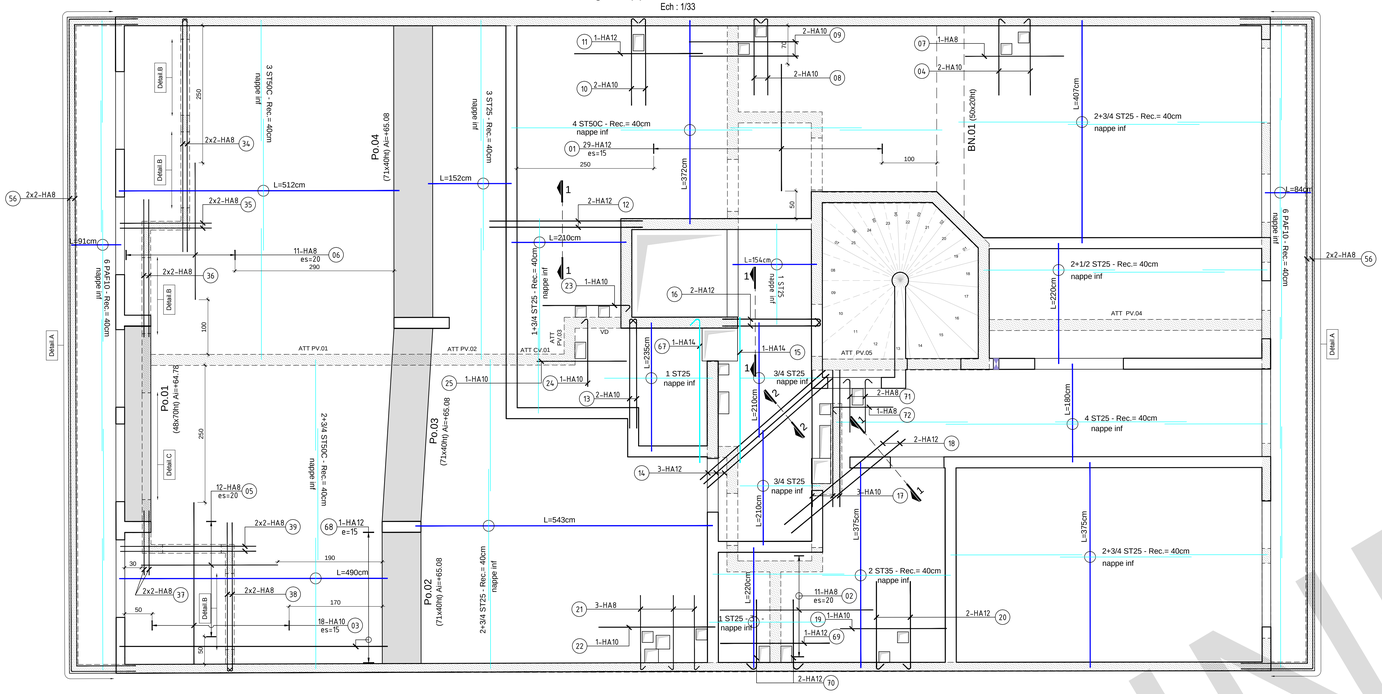

Ferraillage nappe supérieure dalle PH RDC

Ech : 1/33

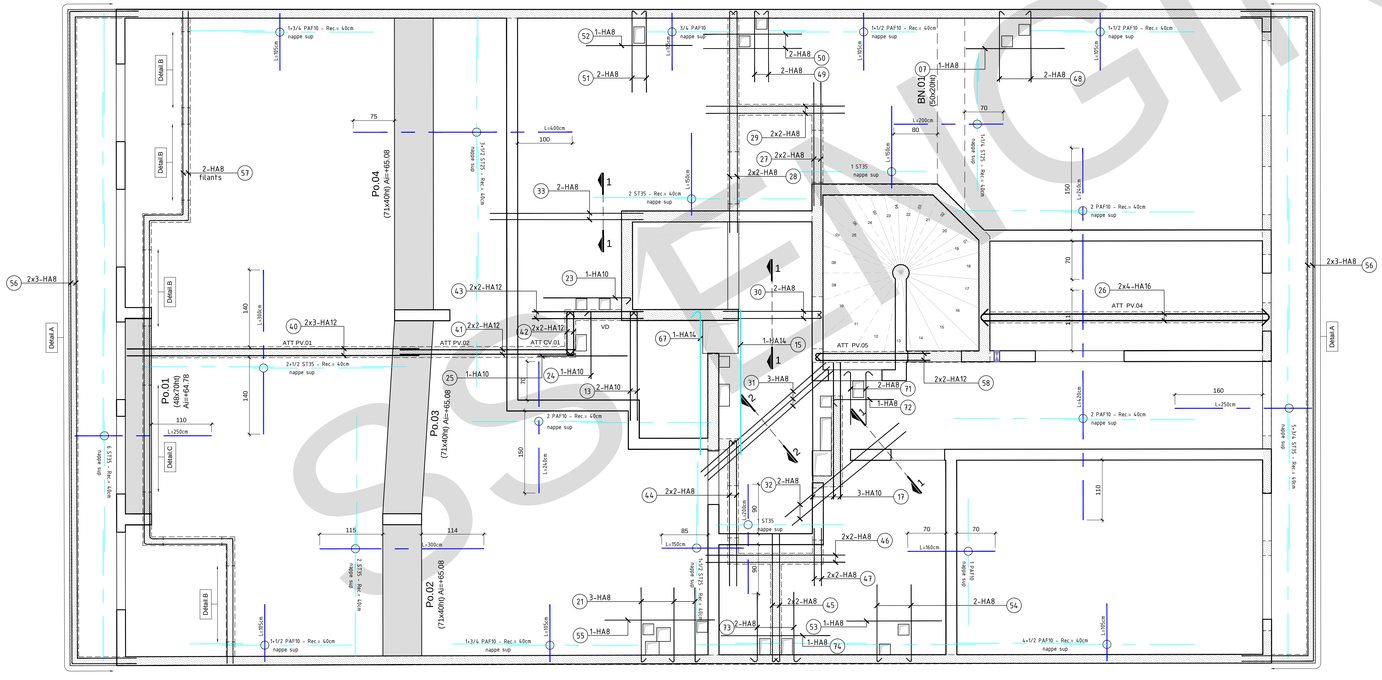

Détail.A

Ech : 1/25

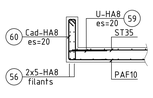

Détail.B

Ech : 1/25

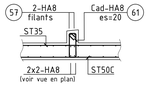

Détail.C

Ech : 1/25

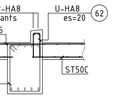

Coupe 1-1

Ech : 1/25

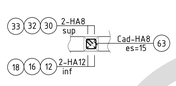

Coupe 2-2

Ech : 1/25

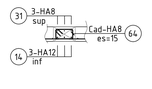

Coupe type attente PV.01

Ech : 1/25

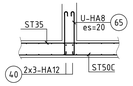

Coupe type attente PV.02

Ech : 1/25

Coupe type attente PV.03

Ech : 1/25

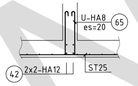

Coupe type attente CV.01

Ech : 1/25

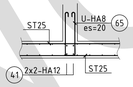

Coupe type attente V.D

Ech : 1/25

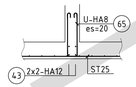

Coupe type attente PV.04

Ech : 1/25

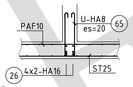

Coupe type attente PV.05

Ech : 1/25

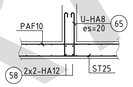

Coupe type attente voile

Ech : 1/25

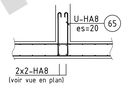

Coupe type renfort trémie

Ech : 1/25

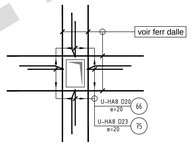

MANDRINS DE CINTRAGE

	Diamètres	6	8	10	12	14	16	20	25	32	40
HA	Crosses (Type 1)	70	70	100	100	150	150	200	250	300	400
	Cadres (Type 2)	30	30	40	50	70	100	200	250	300	400
DX	Crosses (Type 1)	30	40	50	70	70	100	100	150	200	200
	Cadres (Type 2)	20	30	30	40	50	50	100	150	200	200

Armatures:

- ACIER HAUTE ADHERENCE TALIS D'ELASTICITE: 500 MPa
- TREILLIS SOUDE
- 30 ▯ 40

Enrobage en (mm) :

PROTECTION DES ACIERS

Pour les aciers de Ø > HA14

Pour les aciers de Ø < HA14

!!!Ce plan ne vaut exécution qu'après validation par l'Entreprise Générale, le Maître d'Oeuvre, Architecte et le Bureau de Contrôle !!!

Rep. Barre	Nb.	Nb d. dem.	Nb lo. terre	Nb. total	LrHS	Code Forme	Type nerd.	Dimensions	Schéma	Rev.
								DIR — B		
01	HA12	1	29	29	232	0.00		A=232		
02	HA8	1	11	11	280	0.00		A=280		
03	HA10	1	18	18	295	0.00		A=295		
04	HA12	1	2	2	153	1.02	2	A=140		
05	HA8	1	12	12	250	0.00		A=250		
06	HA8	1	11	11	250	0.00		A=250		
07	HA8	1	2	2	180	0.00		A=180		
08	HA10	1	2	2	153	1.02	2	A=140		
09	HA10	1	2	2	200	0.00		A=200		
10	HA10	1	2	2	172	1.02	2	A=159		
11	HA12	1	1	1	235	0.00		A=235		
12	HA12	1	2	2	280	0.00		A=280		
13	HA10	1	4	4	213	1.02	2	A=200		
14	HA12	1	3	3	304	0.00		A=304		
15	HA14	1	2	2	266	0.00		A=266		
16	HA12	1	2	2	196	1.02	2	A=180		
17	HA10	1	6	6	250	0.00		A=250		
18	HA12	1	2	2	270	0.00		A=270		

Rep. Barre	Nb.	Nb d. dem.	Nb lo. terre	Nb. total	LrHS	Code Forme	Type nerd.	Dimensions	Schéma	Rev.
								DIR — B		
19	HA10	1	1	1	195	0.00		A=195		
20	HA12	1	2	2	177	1.02	2	A=161		
21	HA8	1	6	6	146	1.02	2	A=136		
22	HA10	1	1	1	213	0.00		A=213		
23	HA10	1	2	2	173	1.02	2	A=160		
24	HA10	1	2	2	137	1.02	2	A=124		
25	HA10	1	2	2	164	0.00		A=164		
26	HA16	1	8	8	574	0.21	2	A=22 B=526 C=33		
27	HA8	1	4	4	226	0.00		A=226		
28	HA8	1	4	4	415	1.02	2	A=405		
29	HA8	1	4	4	253	0.00		A=253		
30	HA8	1	2	2	190	1.02	2	A=180		
31	HA8	1	3	3	304	0.00		A=304		
32	HA8	1	2	2	270	0.00		A=270		
33	HA8	1	2	2	280	0.00		A=280		
34	HA8	1	4	4	436	1.02	2	A=426		
35	HA8	1	4	4	167	0.00		A=167		
36	HA8	1	4	4	251	0.00		A=251		

Rep. Barre	Nb.	Nb d. dem.	Nb lo. terre	Nb. total	LrHS	Code Forme	Type nerd.	Dimensions	Schéma	Rev.
								DIR — B		
37	HA8	1	4	4	118	0.00		A=118		
38	HA8	1	4	4	282	1.02	2	A=272		
39	HA8	1	4	4	248	0.00		A=248		
40	HA12	1	6	6	534	0.00		A=534		
41	HA12	1	4	4	321	0.00		A=321		
42	HA12	1	4	4	113	2.21	2	A=28 B=85 C=130		
43	HA12	1	4	4	204	0.00		A=204		
44	HA8	1	4	4	276	1.02	2	A=266		
45	HA8	1	4	4	244	1.02	2	A=234		
46	HA8	1	4	4	255	0.00		A=255		
47	HA8	1	4	4	106	0.00		A=106		
48	HA8	1	2	2	140	1.02	2	A=130		
49	HA8	1	2	2	140	1.02	2	A=130		
50	HA8	1	2	2	180	0.00		A=180		
51	HA8	1	2	2	159	1.02	2	A=149		
52	HA8	1	1	1	195	0.00		A=195		
53	HA8	1	1	1	175	0.00		A=175		
54	HA8	1	2	2	151	1.02	2	A=141		

Rep. Barre	Nb.	Nb d. dem.	Nb lo. terre	Nb. total	LrHS	Code Forme	Type nerd.	Dimensions	Schéma	Rev.
								DIR — B		
55	HA8	1	1	1	201	0.00		A=201		
56	HA8	1	20	20	149	0.00	0	A=145 B=40 Rev.=1x40		
57	HA8	1	2	2	149	0.00	0	A=145 B=40 Rev.=1x40		
58	HA12	1	4	4	226	1.02	2	A=210		
59	HA8	1	136	136	115	2.04	2	A=53 B=33		
60	HA8	1	136	136	147	5.20	2	A=33 B=66		
61	HA8	1	32	32	102	5.20	2	A=33 B=33		
62	HA8	1	10	10	73	2.04	2	A=33 B=33		
63	HA8	1	40	40	71	5.20	2	A=14 B=14		
64	HA8	1	17	17	91	5.20	2	A=24 B=14		
65	HA8	1	173	173	146	4.00	2	A=60 B=14		
66	HA8	1	80	80	84	2.04	2	A=37 B=14		
67	HA14	1	2	2	282	1.02	2	A=263		
68	HA12	1	17	17	490	0.00		A=490		
69	HA12	1	1	1	200	0.00		A=200		
70	HA12	1	2	2	147	1.02	1	A=139		
71	HA8	1	4	4	110	0.00	1	A=97		
72	HA8	1	2	2	124	1.02	1	A=111		

Rep. Barre	Nb.	Nb d. dem.	Nb lo. terre	Nb. total	LrHS	Code Forme	Type nerd.	Dimensions	Schéma	Rev.
								DIR — B		
73	HA8	1	2	2	141	1.02	1	A=139		
74	HA8	1	1	1	200	0.00		A=200		
75	HA8	1	10	10	87	2.04	2	A=37 B=17		

Diamètre	ACIERS HA: Longueur totale (m)	ACIERS HA: Poids unitaire (kg/m)	ACIERS HA: Poids total (kg)
6	1364.9	0.395	547.23
10	103.7	0.617	64.01
12	252.1	0.888	223.83
14	11.0	1.208	13.24
16	45.8	1.578	72.46

Données moyen (km)
Longueur faconnee (H)
Longueur non faconnee (N)
Longueur totale (H)
Poids faconne (kg)
Poids non faconne (kg)
Poids total (kg)

ACIERS HA
8.1
1256
921
1756
588
332
921

TOTAL GENERAL kg

921

RECAPITULATIF DES TS	PAF10	ST35	ST50	ST50C
SURFACE (m2)	150.61	204.87	156.05	104.82
POIDS UNIT. (kg/m2)	1.875	3.600	4.000	7.900
POIDS TOTAL (kg)	787.00	816.71	744.25	828.87
Nombre de panneaux à commander	71	77	70	78

POIDS TOTAL kg

2196

COMMUNE DE BOURG-LA--REINE

Réalisation de 14 logements vefa, 7 logements sociaux et 1 local commercial R+6+A sur 2 niveaux de sous-sols

ENTREPRISE DE GROS OEUVRE

MAITRE D'OEUVRE

BUREAU DE CONTROLE

MAITRE D'OUVRAGE

ECHELLE: 1/33 1/25

FORMAT: A0+

FERRAILLAGE DALLE PH-RDC
NAPPE INFERIEURE & SUPERIEURE

Indice	Date		Etabli par	Approuvé par
0	14/04/2021	Première émission		

Emetteur	Typo	Phase	Plan	Localisation	Type Doc	Nomenclature	Indice
SS		EXE	STR	--	FER	51	0

Ce document est la propriété de ..., il est prohibé de l'utiliser sans son autorisation

Nombre de pages : 01

Ce plan doit être validé par le bureau de contrôle et le maître d'ouvrere avant toute exécution.

SSFENGINEERING

COMMUNE DE BOURG-LA--REINE

Réalisation de 14 logements vefa, 7 logements sociaux et 1 local commercial R+6+A sur 2 niveaux de sous-sols

ENTREPRISE DE GROS OEUVRE

MAITRE D'OEUVRE

BUREAU DE CONTROLE

MAITRE D'OUVRAGE

ECHELLE: 1/25 1/10 FORMAT: A3

FERRAILLAGE PH-RDC VERTICAUX

Indice	Date		Etabli par	Approuvé par
0	06/04/2021	Première émission		

Emetteur	Typo	Phase	Plan	Localisation	Type Doc	Nomenclature	Indice
SS		EXE	STR	--	FER	50	0

Ce document est la propriété de ..., il est prohibé de l'utiliser sans son autorisation — Nombre de pages : 01

Ce plan doit être validé par le bureau de contrôle et le maître d'oeuvre avant toute exécution.

MANDRINS DE CINTRAGE

	Diamètres	6	8	10	12	14	16	20	25	32	40
HA	Crosses (Type 1)	70	70	100	100	150	150	200	250	300	400
	Cadres (Type 2)	30	30	40	50	70	100	200	250	300	400
DX	Crosses (Type 1)	30	40	50	70	70	100	100	150	200	200
	Cadres (Type 2)	20	30	30	40	50	50	100	150	200	200

Armatures:

ACIER HAUTE ADHERENCE
TAUX D'ELASTICITE: 500 MPa

TREILLIS SOUDE

Enrobage en (mm) : 30 40

PROTECTION DES ACIERS

Pour les aciers de Ø ⩾ HA14

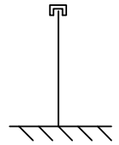

Pour les aciers de Ø < HA14

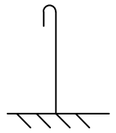

!!!Ce plan ne vaut exécution qu'après validation par l'Entreprise Générale, le Maître d'Oeuvre, Architecte et le Bureau de Contrôle !!!

SS ENGINEERING

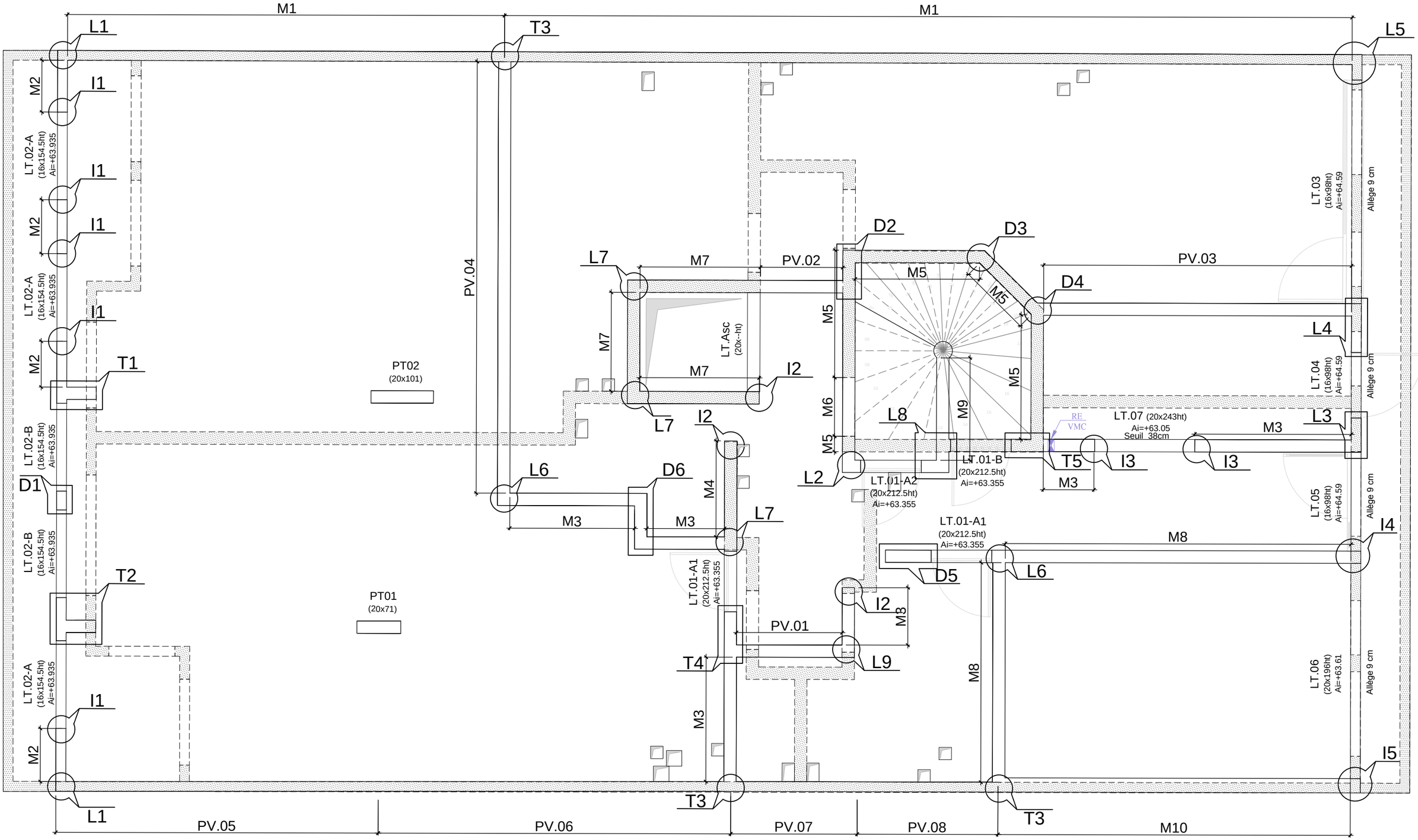

PLAN DE REPERAGE

Plan:	FER 50
Indice:	0
Page:	01

DETAIL I1
Nbr=05
1/25

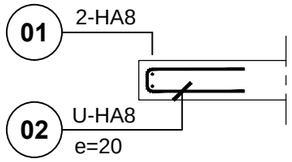

DETAIL I2
Nbr=03
1/25

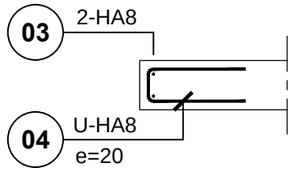

DETAIL I3
Nbr=02
1/25

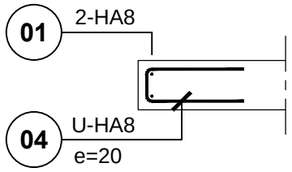

DETAIL I4
Nbr=01
1/25

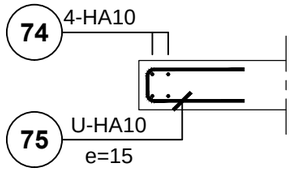

DETAIL I5
Nbr=01
1/25

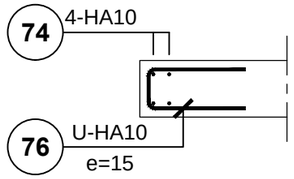

DETAIL L1
Nbr=02
1/25

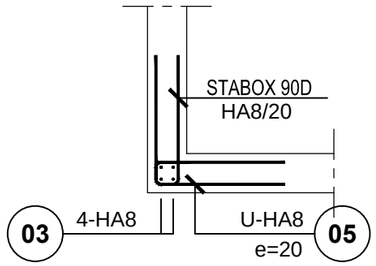

DETAIL L2
Nbr=01
1/25

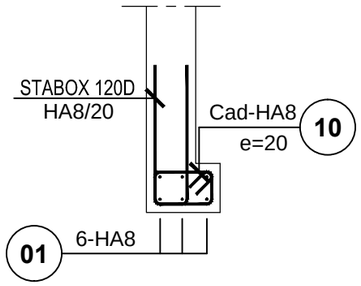

DETAIL L3
Nbr=01
1/25

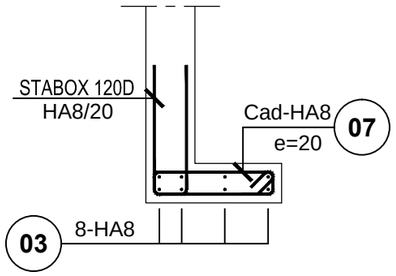

DETAIL L4
Nbr=01
1/25

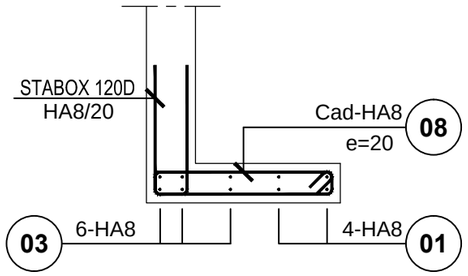

DETAIL L5
Nbr=01
1/25

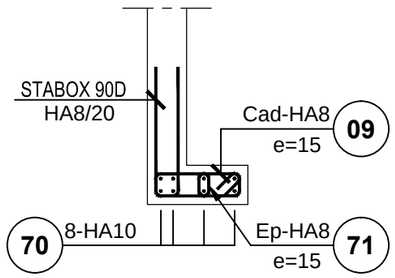

DETAIL L6
Nbr=02
1/25

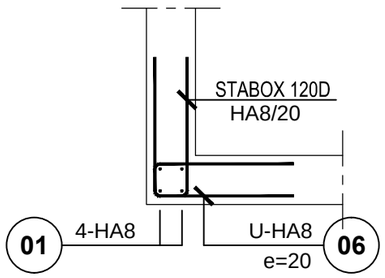

DETAIL L7
Nbr=03
1/25

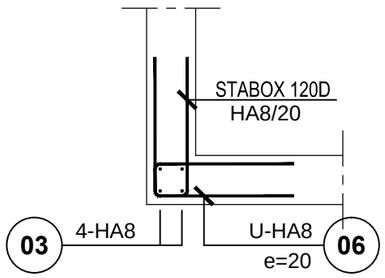

FERRAILLAGE DETAILS

Plan:	FER 50
Indice:	0
Page:	02

DETAIL L8
Nbr=01
1/25

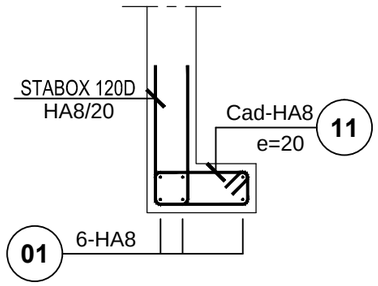

DETAIL L9
Nbr=01
1/25

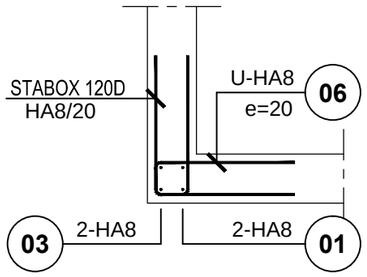

DETAIL D1
Nbr=01
1/25

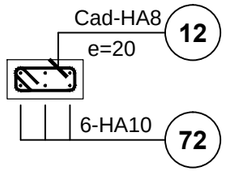

DETAIL D2
Nbr=01
1/25

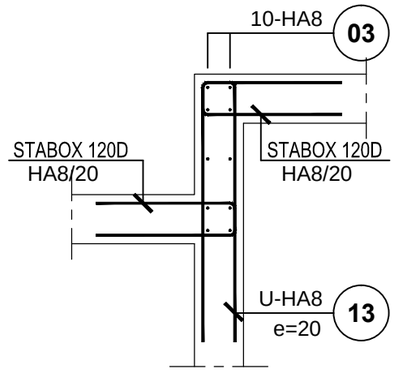

DETAIL D3
Nbr=01
1/25

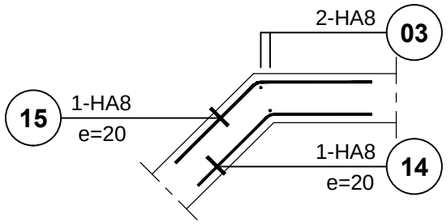

DETAIL D4
Nbr=01
1/25

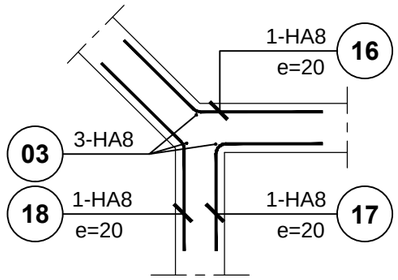

DETAIL D5
Nbr=01
1/25

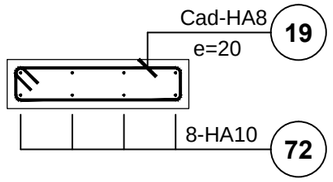

DETAIL D6
Nbr=01
1/25

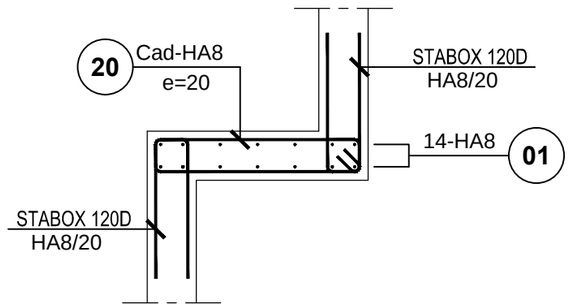

FERRAILLAGE DETAILS

Plan:	FER 50
Indice:	0
Page:	03

DETAIL T1
Nbr=01
1/25

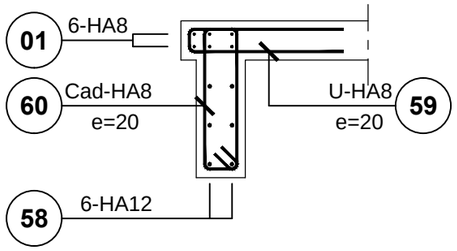

DETAIL T2
Nbr=01
1/25

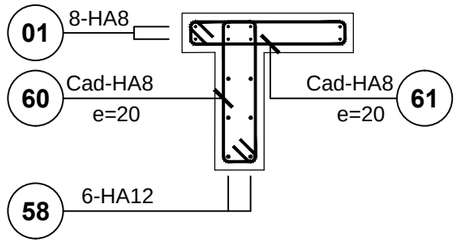

DETAIL T3
Nbr=03
1/25

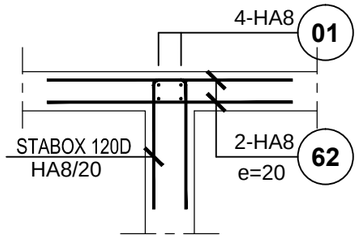

DETAIL T4
Nbr=01
1/25

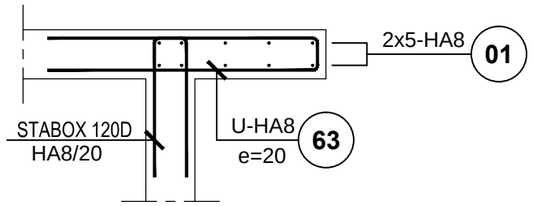

DETAIL T5
Nbr=01
1/25

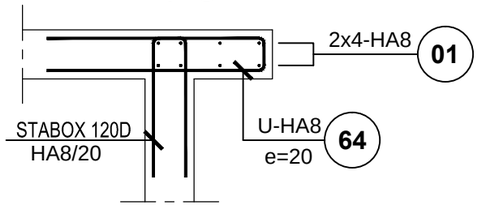

FERRAILLAGE DETAILS

Plan:	FER 50
Indice:	0
Page:	04

LT.01-A1
Nbr = 02
1/25

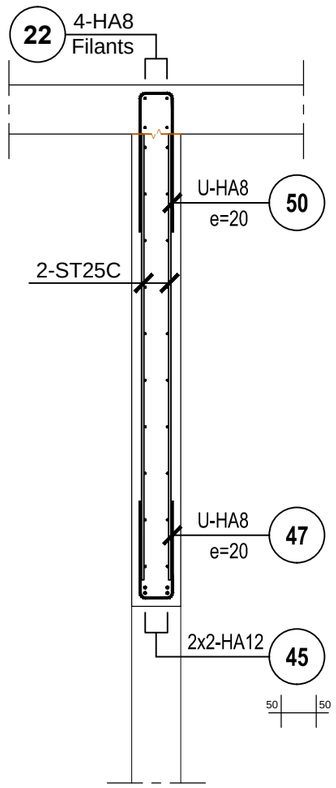

LT.01-A2
Nbr = 01
1/25

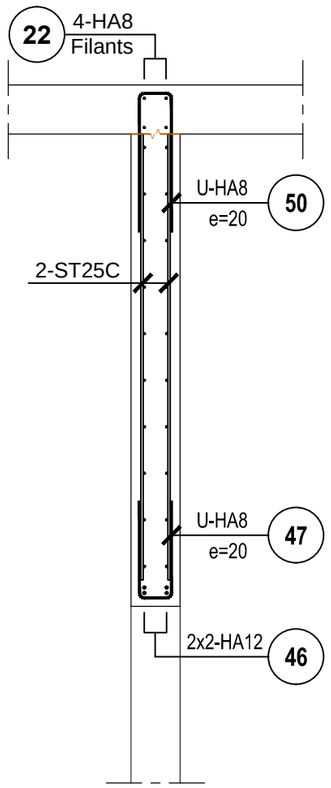

LT.01-B
Nbr = 01
1/25

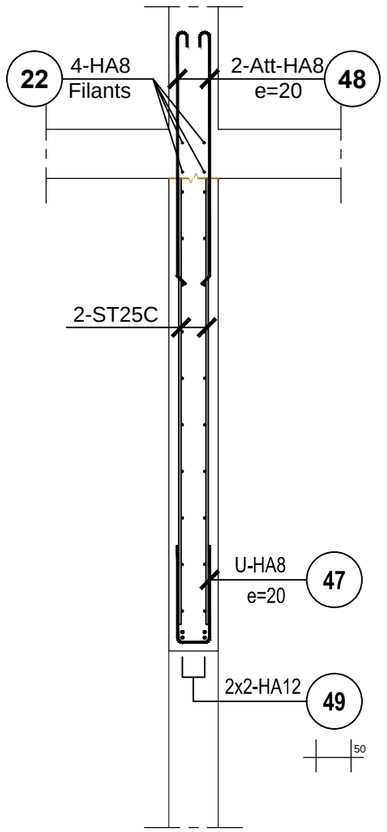

LT.02-A
Nbr = 03
1/25

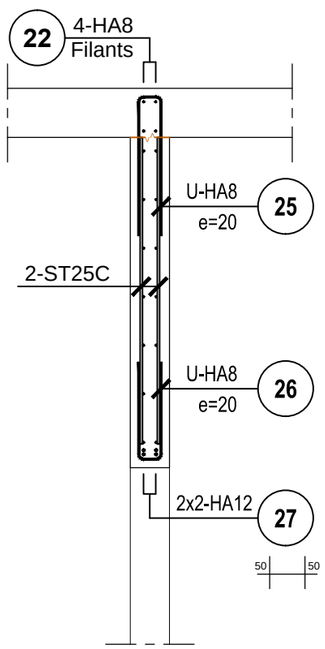

LT.02-B
Nbr = 02
1/25

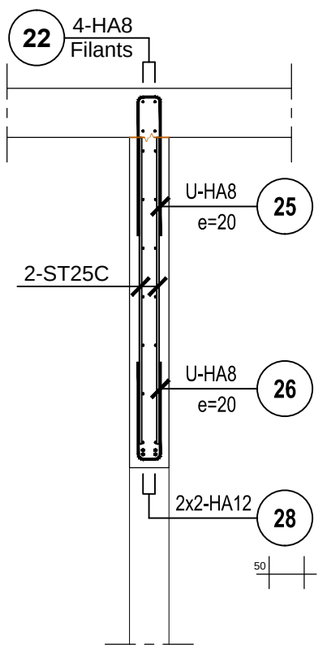

FERRAILLAGE LINTEAUX

Plan:	FER 50
Indice:	0
Page:	05

LT.03
Nbr = 01 1/25

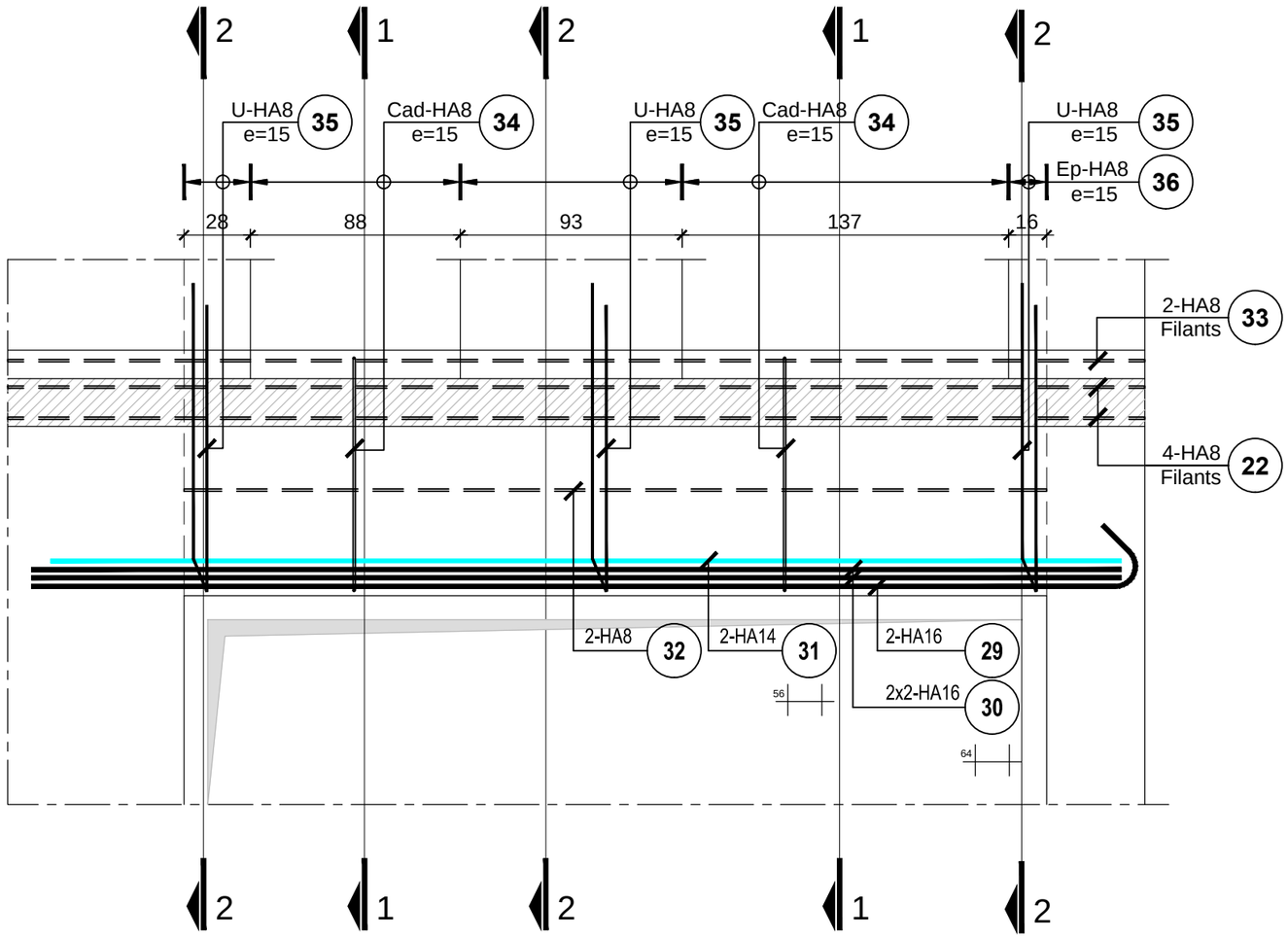

COUPE 1-1
1/25

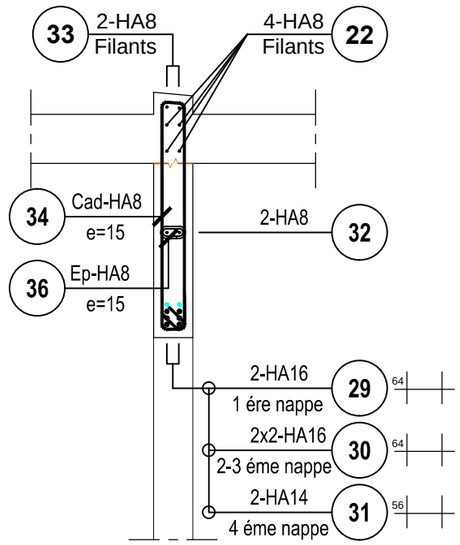

COUPE 2-2
1/25

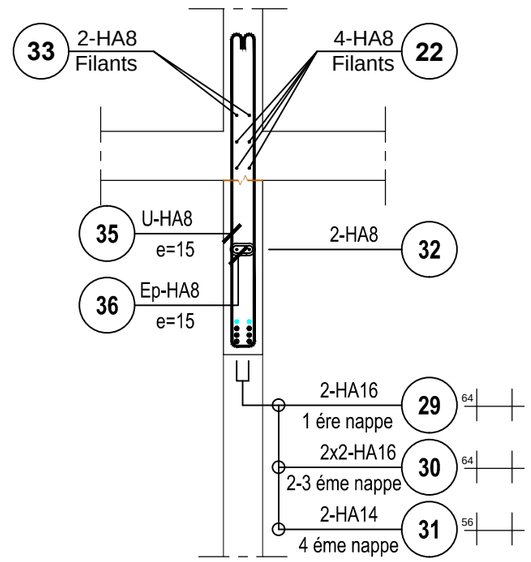

FERRAILLAGE LINTEAUX

Plan:	FER 50
Indice:	0
Page:	06

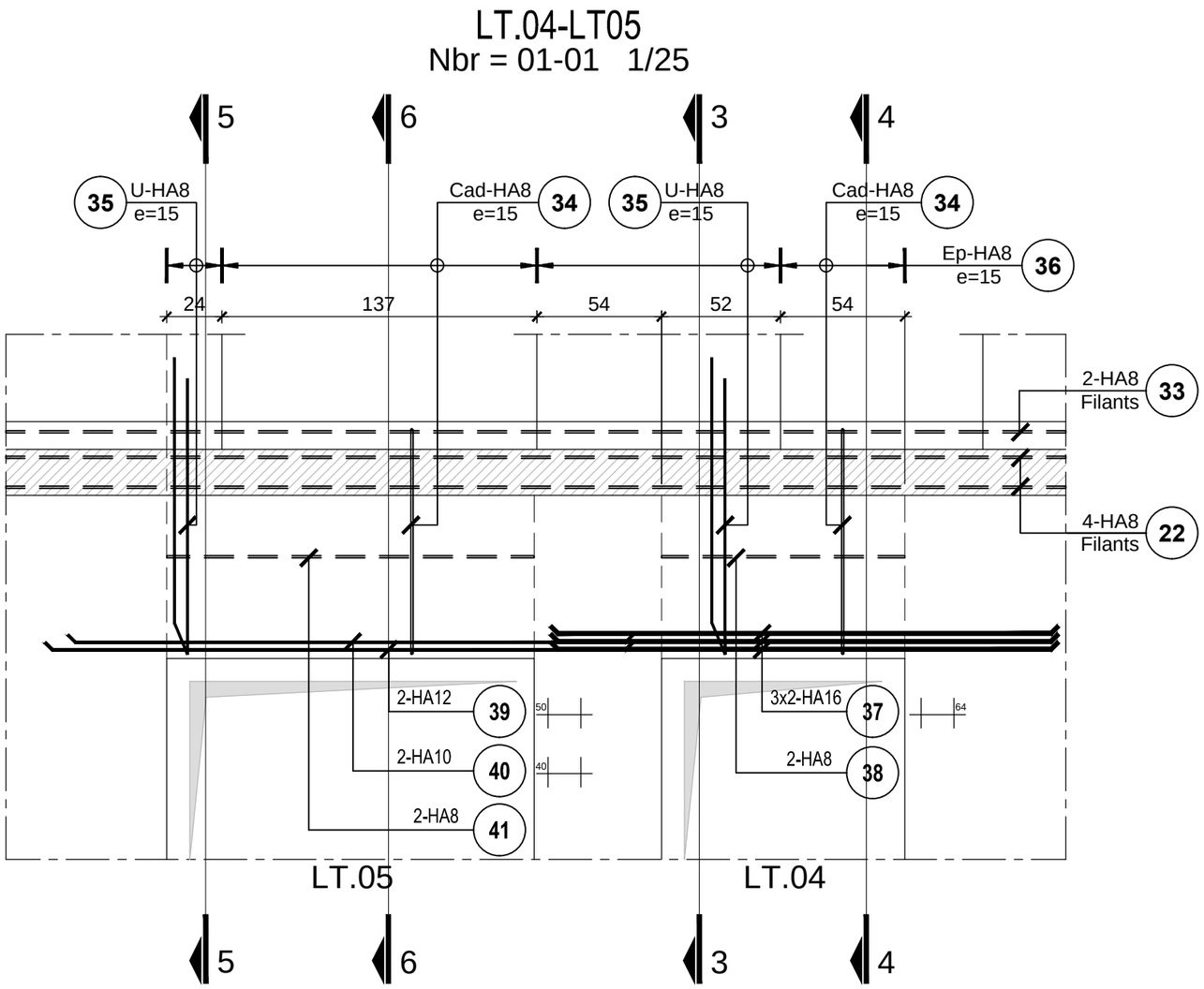

FERRAILLAGE LINTEAUX

Plan:	FER 50
Indice:	0
Page:	07

COUPE 3-3
1/25

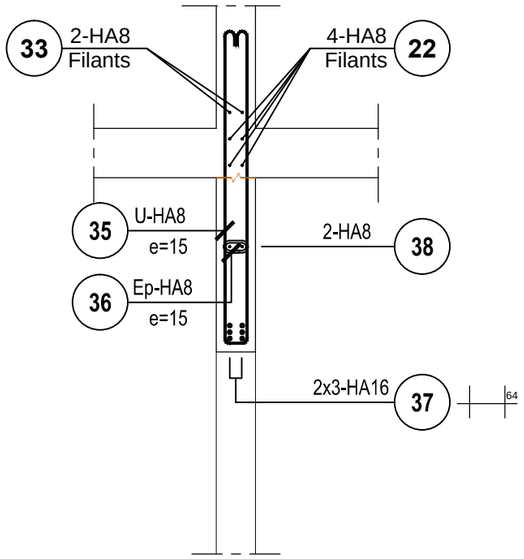

COUPE 4-4
1/25

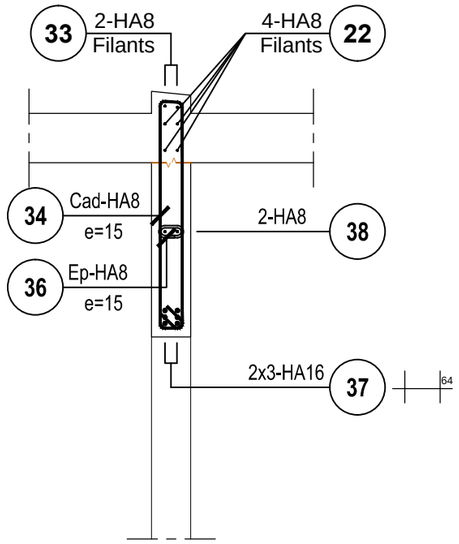

LT.07
Nbr = 01
1/25

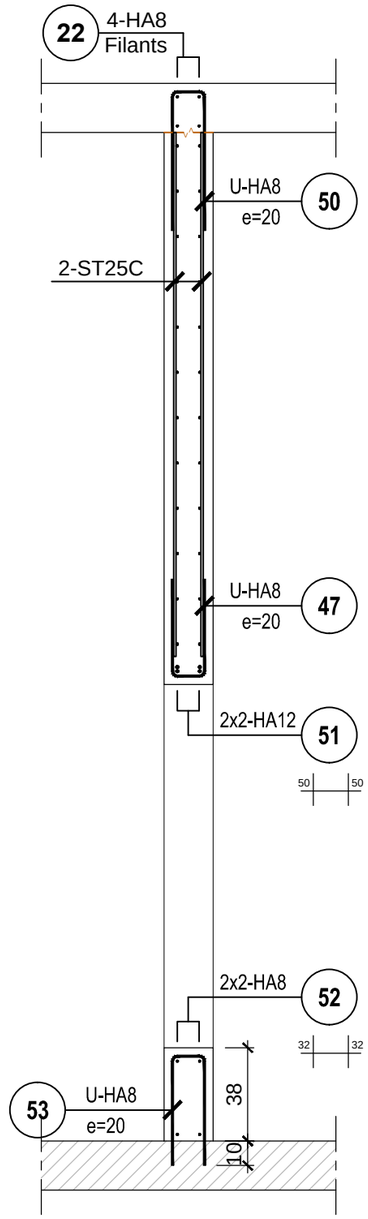

COUPE 5-5
1/25

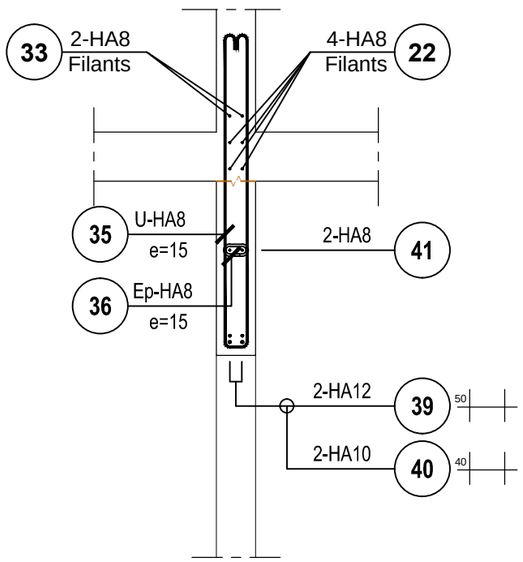

COUPE 6-6
1/25

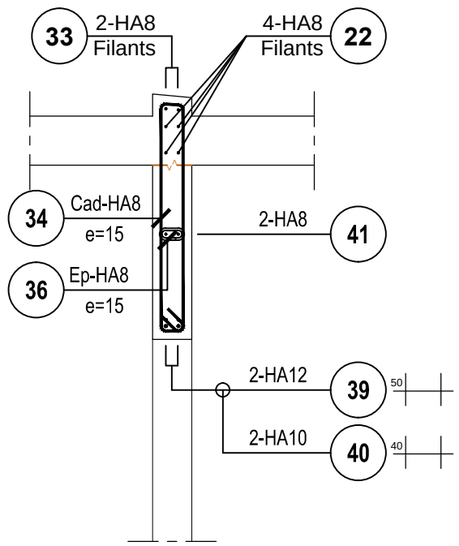

FERRAILLAGE LINTEAUX

Plan:	FER 50
Indice:	0
Page:	08

LT.06
Nbr = 01 1/25

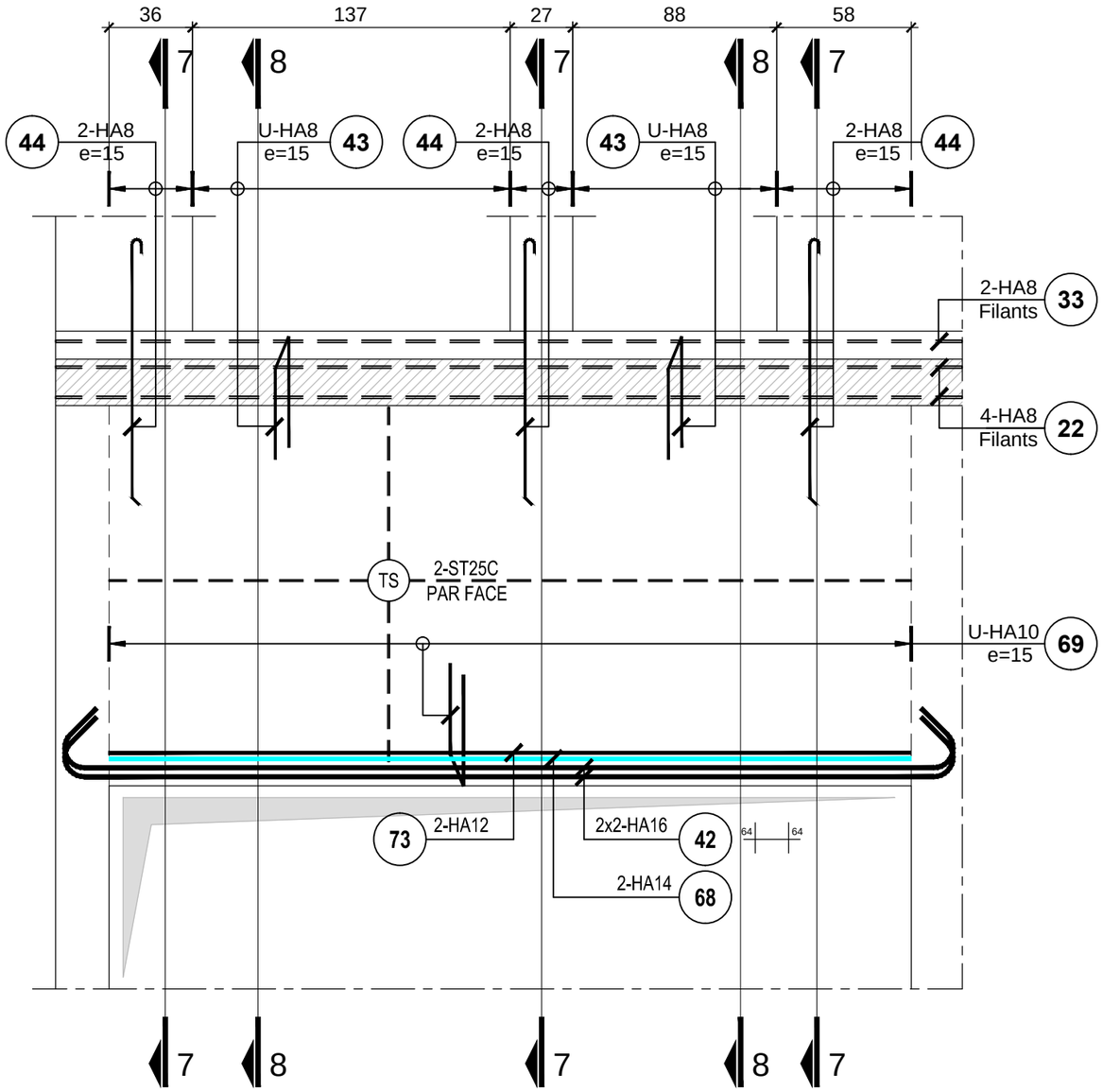

COUPE 7-7
1/25

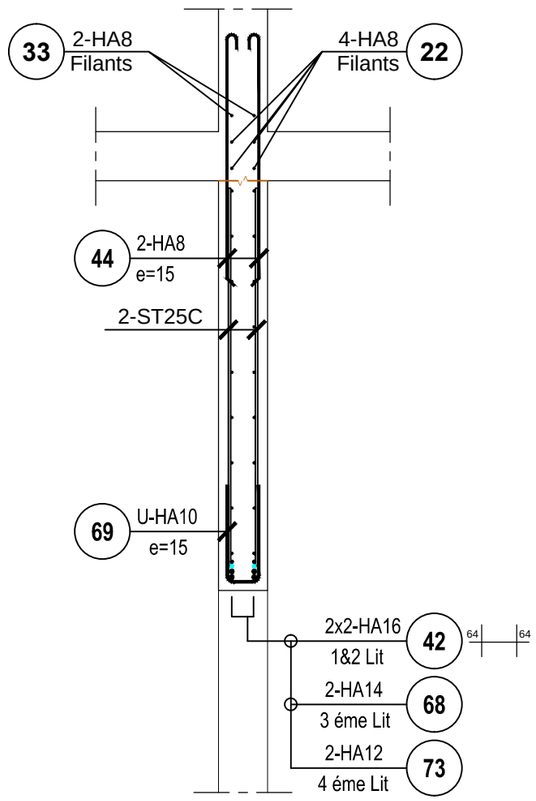

COUPE 8-8
1/25

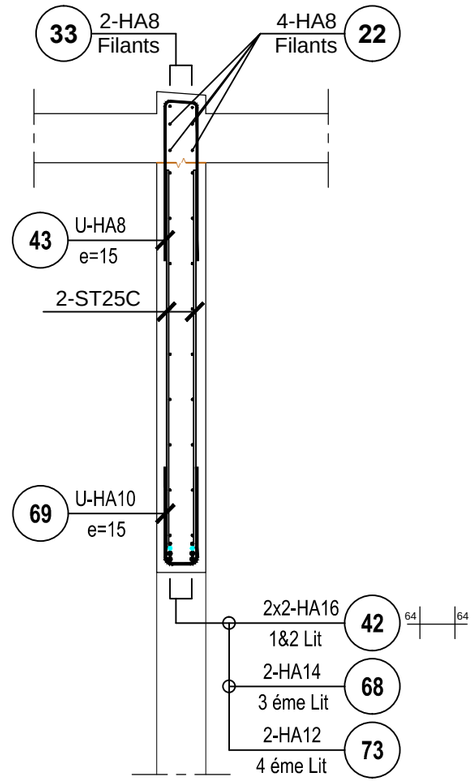

FERRAILLAGE LINTEAUX

Plan:	FER 50
Indice:	0
Page:	09

FERRAILLAGE M1
L=20.60 ml
1/25

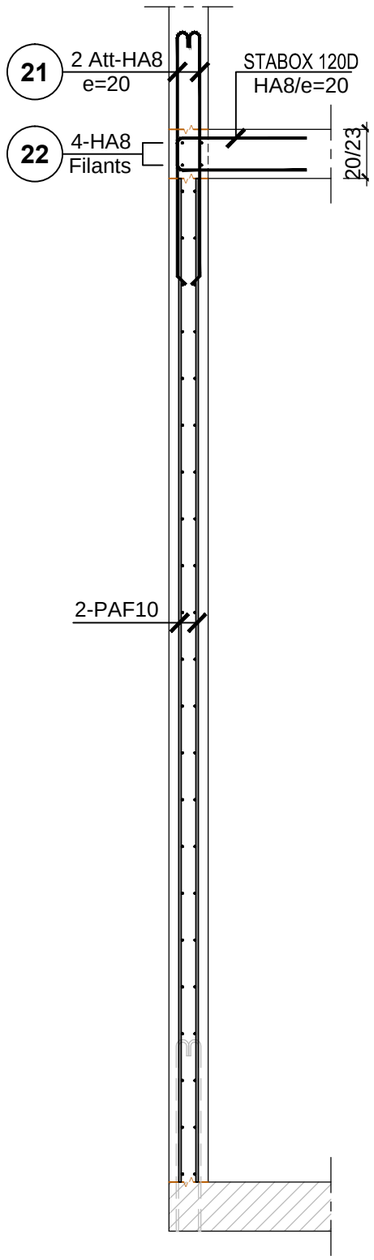

FERRAILLAGE M2
L=03.50 ml
1/25

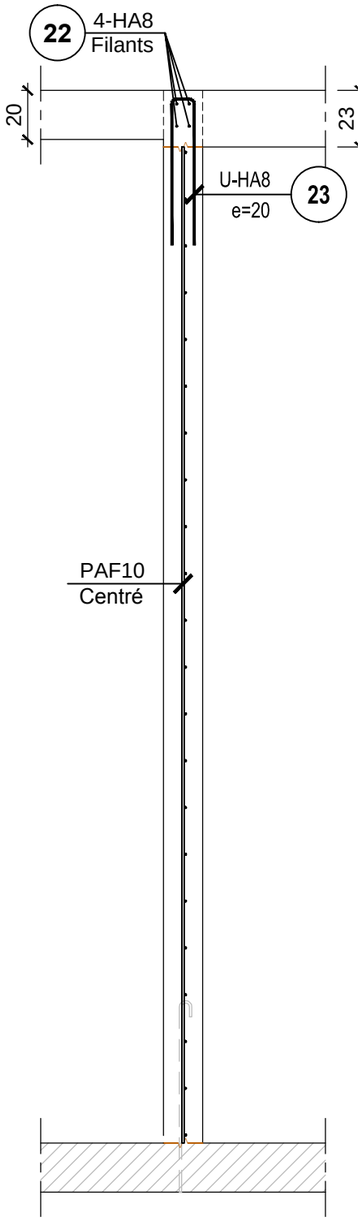

FERRAILLAGE M3
L=09.56 ml
1/25

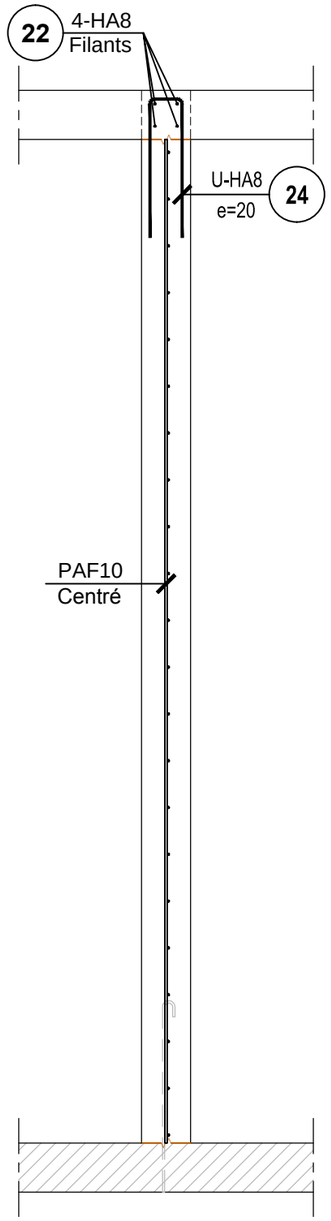

FERRAILLAGE M4
L=01.56ml
1/25

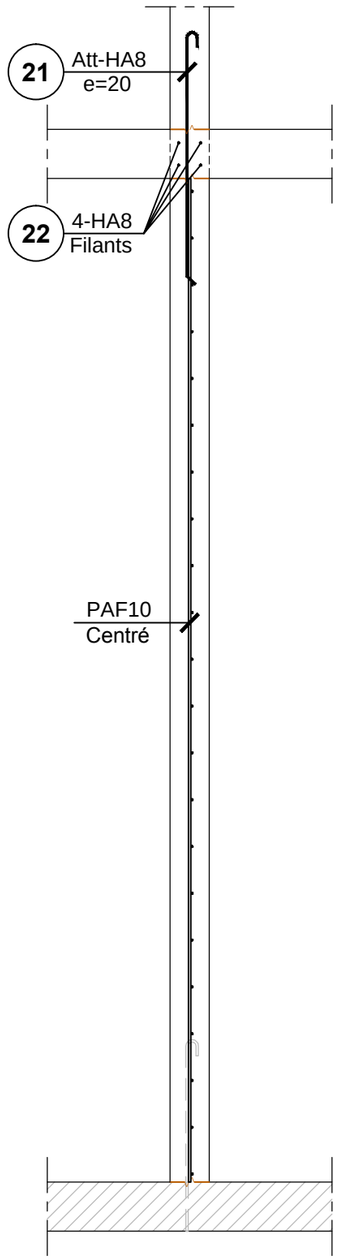

FERRAILLAGE M5
L=7.5ml
1/25

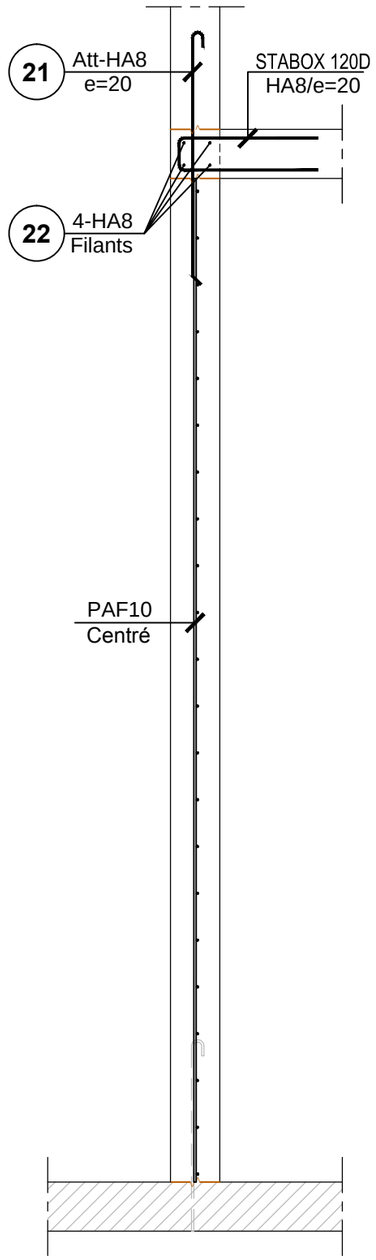

FERRAILLAGE MUR

Plan:	FER 50
Indice:	0
Page:	10

FERRAILLAGE M6
L=01.00 ml
1/25

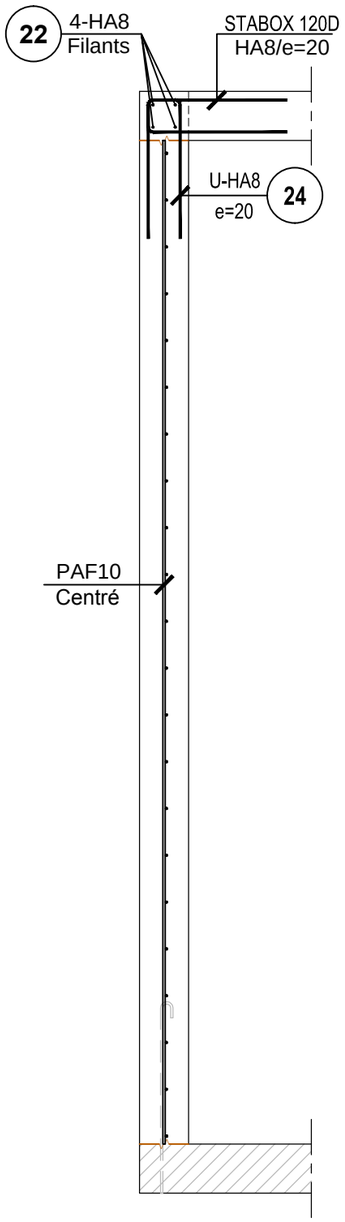

FERRAILLAGE M7
L=06.00 ml
1/25

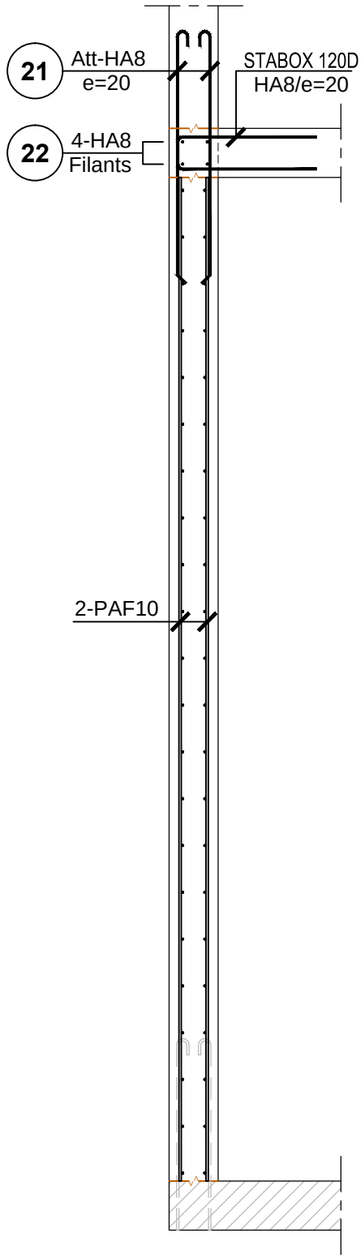

FERRAILLAGE M8
L=09.15 ml
1/25

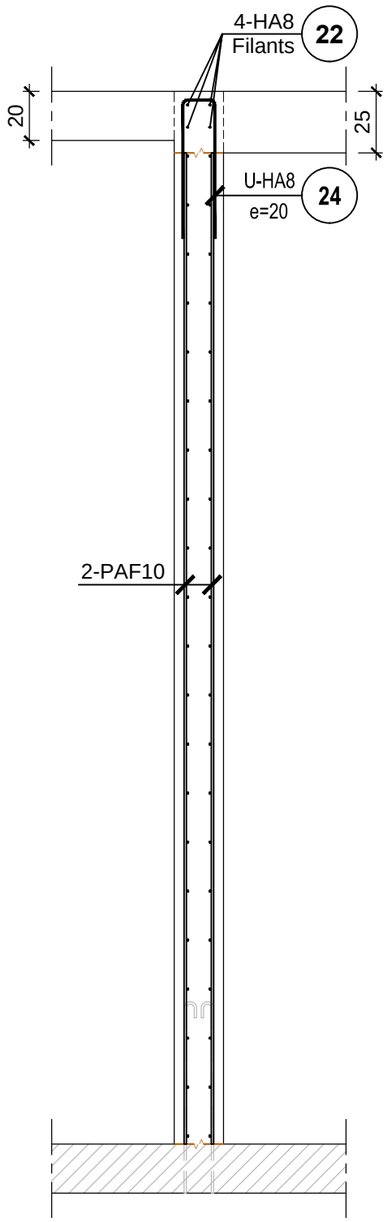

FERRAILLAGE M9
L=1.7 ml
1/25

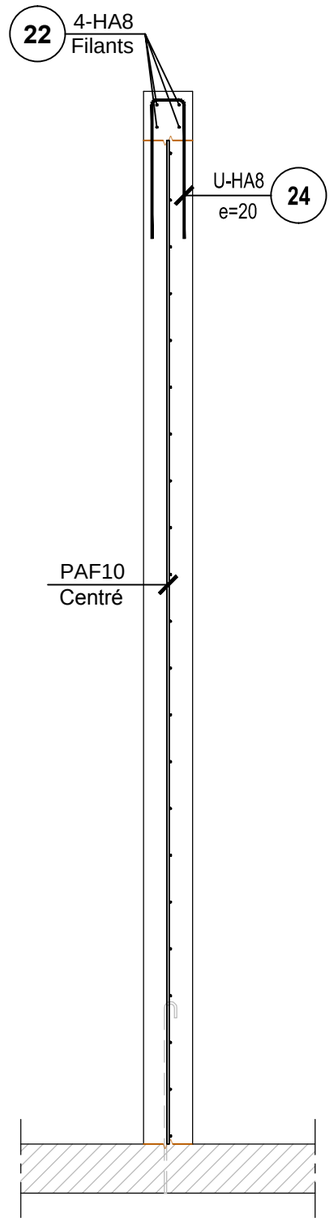

FERRAILLAGE M10
L=05.70 ml
1/25

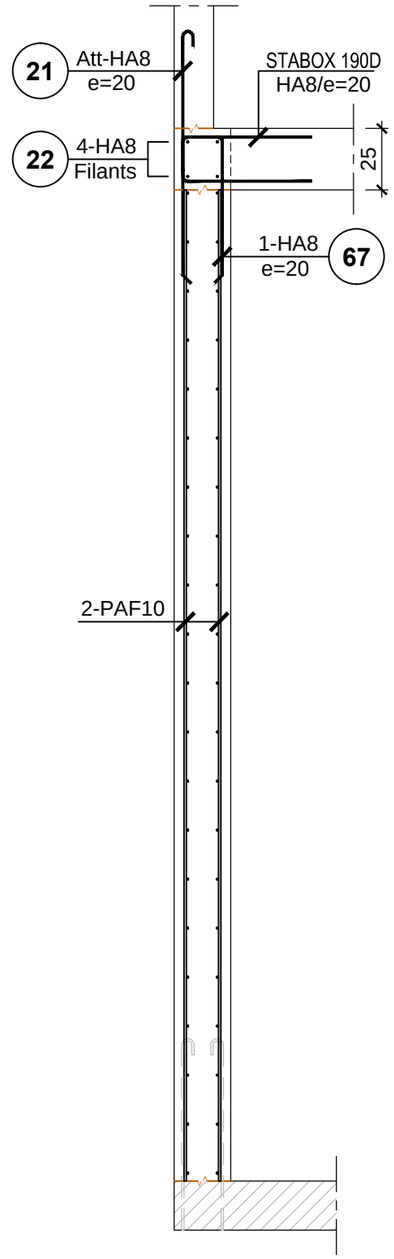

FERRAILLAGE MUR

Plan:	FER 50
Indice:	0
Page:	11

FERRAILLAGE PV.01-PV.02-PV.04
L=10.02 ml
1/25

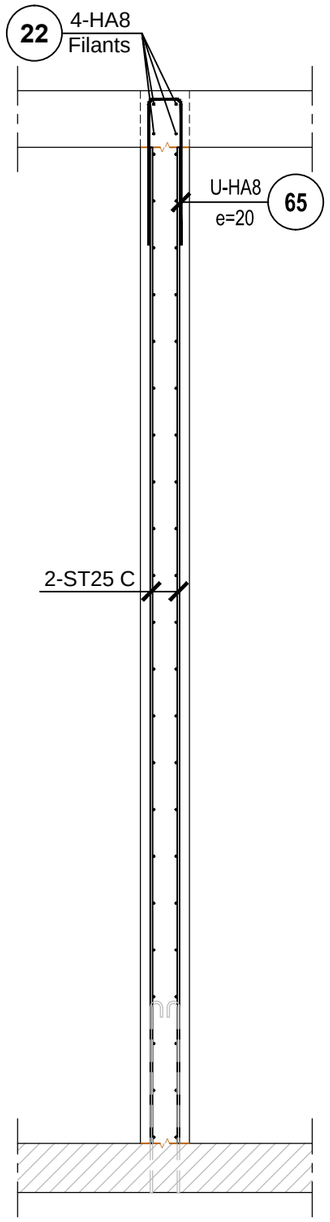

FERRAILLAGE PV.03
L=4.98 ml
1/25

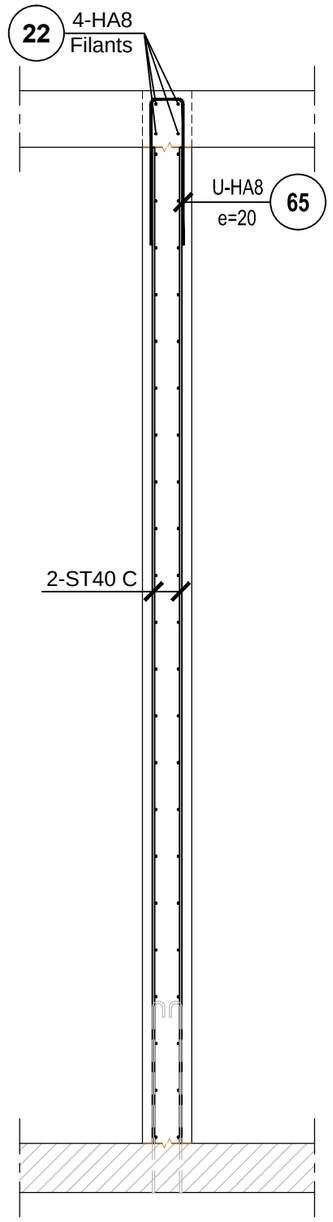

FERRAILLAGE PV.05-PV.06
L=10.92 ml
1/25

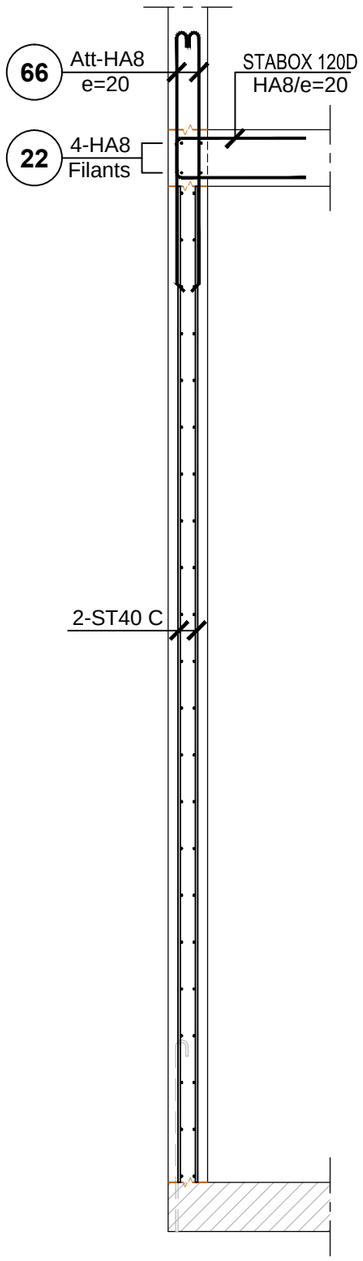

FERRAILLAGE PV.07-PV.08
L=04.32 ml
1/25

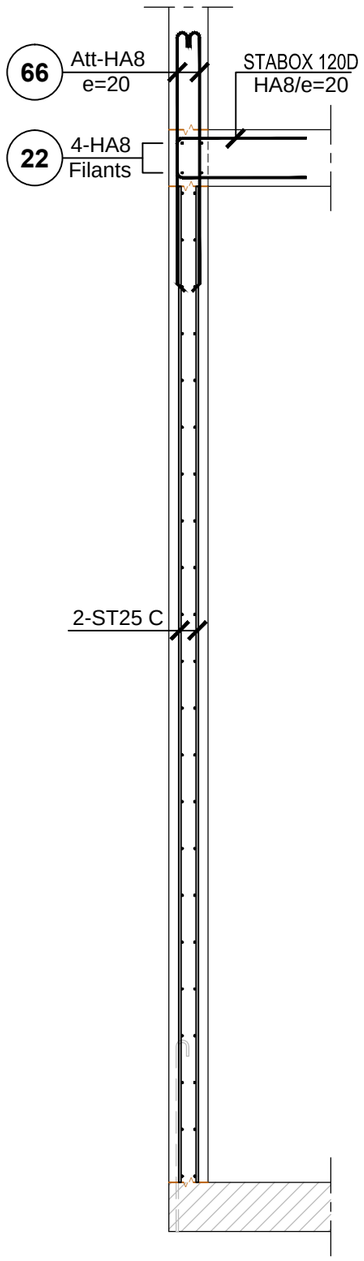

FERRAILLAGE POUTRES VOILE

Plan:	FER 50
Indice:	0
Page:	12

POTEAUX PT.01
Nbr=01
1/25

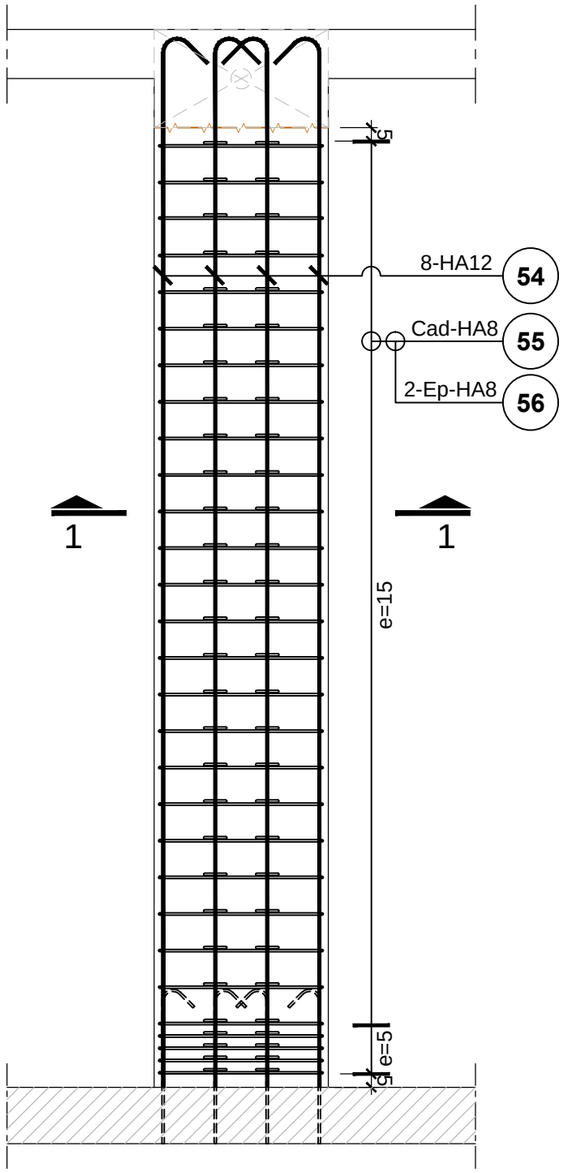

COUPE 1-1
1/10

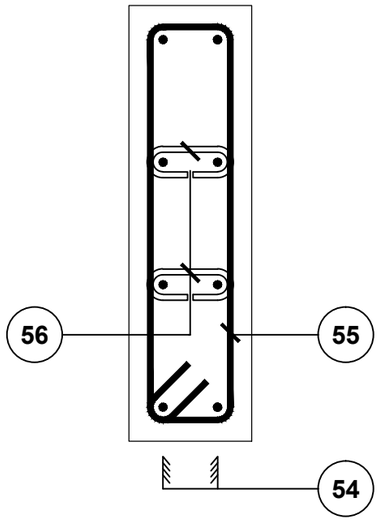

FERRAILLAGE POTEAUX

Plan:	FER 50
Indice:	0
Page:	13

POTEAUX PT.02
Nbr=01
1/25

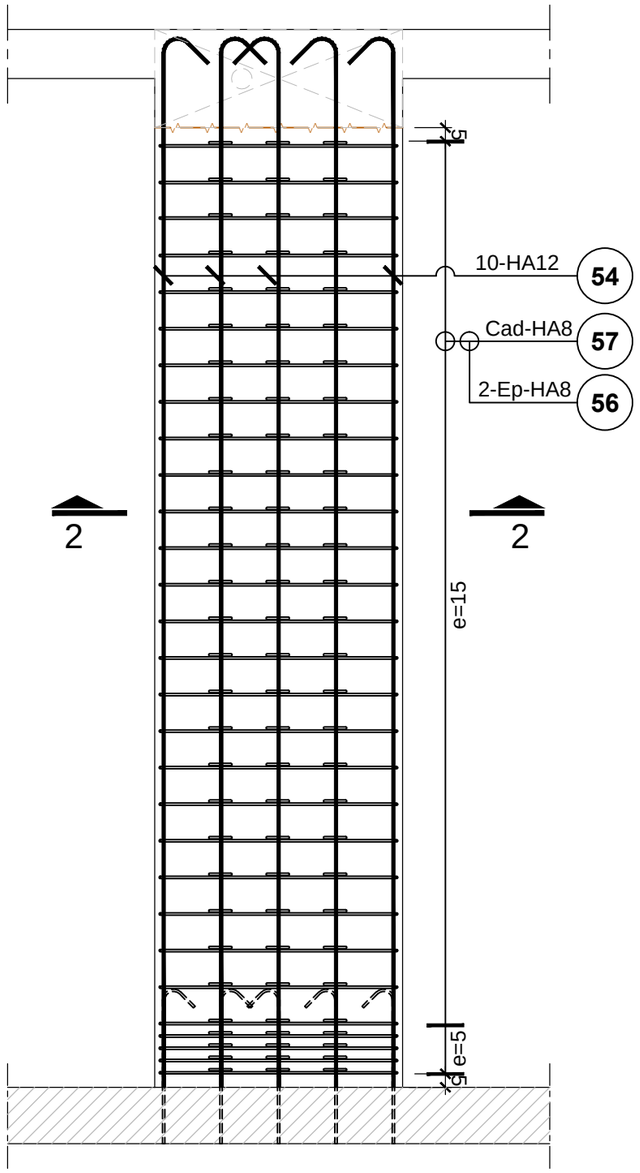

COUPE 2-2
1/10

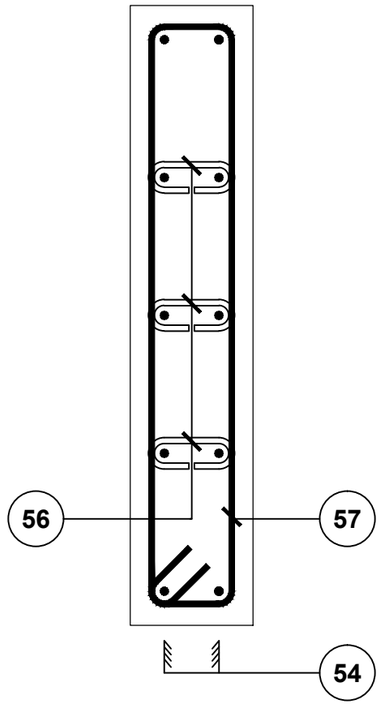

FERRAILLAGE POTEAUX

Plan:	FER 50
Indice:	0
Page:	14

Rep. Barre	Dia.	Nb. d' élem.	Nb de barres	Nb. total	Long.	Code Forme	Type mandr.	Dimensions	Schéma	Rev.
	mm				cm			cm – a		
01	HA8	1	98	98	443	1.03	1	A=431		
02	HA8	1	115	115	86	2.04	2	A=40 B=10 r1=2 r2=2		
03	HA8	1	57	57	483	1.03	1	A=471		
04	HA8	1	115	115	90	2.04	2	A=40 B=14 r1=2 r2=2		
05	HA8	1	46	46	112	2.04	2	A=53 B=10 r1=2 r2=2		
06	HA8	1	138	138	116	2.04	2	A=53 B=14 r1=2 r2=2		
07	HA8	1	23	23	134	5.20	2	A=10 B=49		
08	HA8	1	23	23	181	5.20	2	A=10 B=73		
09	HA8	1	30	30	105	5.20	2	A=10 B=35		
10	HA8	1	23	23	91	5.20	2	A=14 B=24		
11	HA8	1	23	23	120	5.20	2	A=14 B=38		
12	HA8	1	23	23	85	5.20	2	A=10 B=25		
13	HA8	1	23	23	223	2.04	2	A=106 B=14		
14	HA8	1	23	23	83	1.00	1	A=42 B=42 α1=45°		
15	HA8	1	23	23	93	1.00	1	A=47 B=47 α1=45°		
16	HA8	1	23	23	93	1.00	1	A=52 B=42 α1=45°		
17	HA8	1	23	23	85	1.04	1	A=44 B=44		
18	HA8	1	23	23	90	1.00	1	A=48 B=43 α1=45°		

Rep. Barre	Dia.	Nb. d' élem.	Nb de barres	Nb. total	Long.	Code Forme	Type mandr.	Dimensions	Schéma	Rev.
	mm				cm			cm – a		
19	HA8	1	23	23	179	5.20	2	A=14 B=68		
20	HA8	1	23	23	211	5.20	2	A=14 B=84		
21	HA8	1	358	358	108	1.03	2	A=100 r1=2		
22	HA8	1	4	4	13400	0.01	0	A=13000 B=32 Rec.=11x32		
23	HA8	1	19	19	126	2.04	2	A=60 B=10		
24	HA8	1	122	122	124	2.04	2	A=57 B=14		
25	HA8	1	45	45	120	2.04	2	A=57 B=10		
26	HA8	1	45	45	86	2.04	2	A=40 B=10		
27	HA12	1	12	12	242	0.00		A=242		
28	HA12	1	8	8	239	1.02	1	A=220		
29	HA16	1	2	2	490	1.02	1	A=464		
30	HA16	1	4	4	457	0.00		A=457		
31	HA14	1	2	2	449	0.00		A=449		
32	HA8	1	2	2	362	0.00		A=362		
33	HA8	1	2	2	1200	0.01	0	A=1190 B=32		
34	HA8	1	29	29	217	5.23	2	A=10 B=91 C=10 D=91 α1=90° α2=95° α3=85°		
35	HA8	1	17	17	274	4.00	2	A=126 B=10		

NOMENCLATURES

Plan:	FER 50
Indice:	0
Page:	15

Rep. Barre	Dia.	Nb. d'élem.	Nb de barres	Nb. total	Long.	Code Forme	Type mandr.	Dimensions	Schéma	Rev.
	mm				cm			cm – a		
36	HA8	1	46	46	26	2.01	2	A=10		
37	HA16	1	6	6	215	0.00		A=215		
38	HA8	1	2	2	106	0.00		A=106		
39	HA12	1	2	2	250	0.00		A=250		
40	HA10	1	2	2	240	0.00		A=240		
41	HA8	1	2	2	160	0.00		A=160		
42	HA16	1	4	4	438	2.02	1	A=385		
43	HA8	1	16	16	141	9.99	2	A=65 B=14 C=66 α1=86° α2=94°		
44	HA8	1	18	18	108	1.03	2	A=100		
45	HA12	1	8	8	198	0.00		A=198		
46	HA12	1	4	4	204	2.02	1	A=166		
47	HA8	1	34	34	90	2.04	2	A=40 B=14		
48	HA8	1	12	12	108	1.03	2	A=100		
49	HA12	1	4	4	187	1.02	1	A=168		
50	HA8	1	28	28	124	2.04	2	A=57 B=14		
51	HA12	1	4	4	262	0.00		A=262		
52	HA8	1	4	4	226	0.00		A=226		
53	HA8	1	10	10	100	2.04	2	A=45 B=14		

Rep. Barre	Dia.	Nb. d'élem.	Nb de barres	Nb. total	Long.	Code Forme	Type mandr.	Dimensions	Schéma	Rev.
	mm				cm			cm – a		
54	HA12	1	18	18	447	1.02	1	A=428		
55	HA8	1	29	29	173	5.20	2	A=14 B=65 r1=2 r2=2 r3=2 r4=2 r5=2		
56	HA8	1	112	112	30	2.01	2	A=14 r1=2 r2=2		
57	HA8	1	29	29	233	5.20	2	A=14 B=95 r1=2 r2=2 r3=2 r4=2 r5=2		
58	HA12	1	12	12	449	1.03	1	A=431		
59	HA8	1	23	23	133	2.04	2	A=63 B=10		
60	HA8	1	46	46	159	5.20	2	A=14 B=58		
61	HA8	1	23	23	163	5.20	2	A=10 B=64		
62	HA8	1	138	138	100	0.00		A=100		
63	HA8	1	23	23	231	2.04	2	A=110 B=14		
64	HA8	1	23	23	188	2.04	2	A=89 B=14		
65	HA8	1	77	77	130	2.04	2	A=60 B=14		
66	HA8	1	156	156	111	1.03	2	A=103		
67	HA8	1	30	30	85	2.04	2	A=57 B=17 C=14		
68	HA14	1	2	2	346	0.00		A=346		
69	HA10	1	24	24	89	2.04	2	A=40 B=14		
70	HA10	1	8	8	487	1.03	1	A=471		
71	HA8	1	30	30	26	2.01	2	A=10		

NOMENCLATURES

Plan:	FER 50
Indice:	0
Page:	16

Rep. Barre	Dia.	Nb. d' élem.	Nb de barres	Nb. total	Long.	Code Forme	Type mandr.	Dimensions	Schéma	Rev.
	mm				cm			cm – a		
72	HA10	1	14	14	447	1.03	1	A=431	A	
73	HA12	1	2	2	346	0.00		A=346	A	
74	HA10	1	8	8	487	1.03	1	A=471	A	
75	HA10	1	30	30	89	2.04	2	A=40 B=14	B A	
76	HA10	1	30	30	92	2.04	2	A=40 B=17	B A	

Diametre	ACIERS HA		
	Longueur totale (m)	Poids unitaire (kg/m)	Poids total (kg)
8	3860.0	0.395	1524.70
10	221.0	0.617	136.33
12	236.4	0.888	209.91
14	15.9	1.208	19.21
16	58.5	1.578	92.31

RECAPITULATIF DES TS

	PAF10	ST25C	ST40C
SURFACE (m2)	557.32	105.23	82.37
POIDS UNIT. (kg/m2)	1.870	4.026	6.040
POIDS TOTAL (kg)	1042.19	423.66	497.51
Nombre de panneaux à commander	57	10	8

POIDS TOTAL (kg)
1963

	ACIERS HA
Diametre moyen (mm) :	8.6
Longueur faconnee : (m)	4113
Longueur non faconnee : (m)	279
Longueur totale : (m)	4392
Poids faconne : (kg)	1788
Poids non faconne : (kg)	194
Poids total : (kg)	1982

TOTAL GENERAL kg

1982

NOMENCLATURES

Plan:	FER 50
Indice:	0
Page:	17

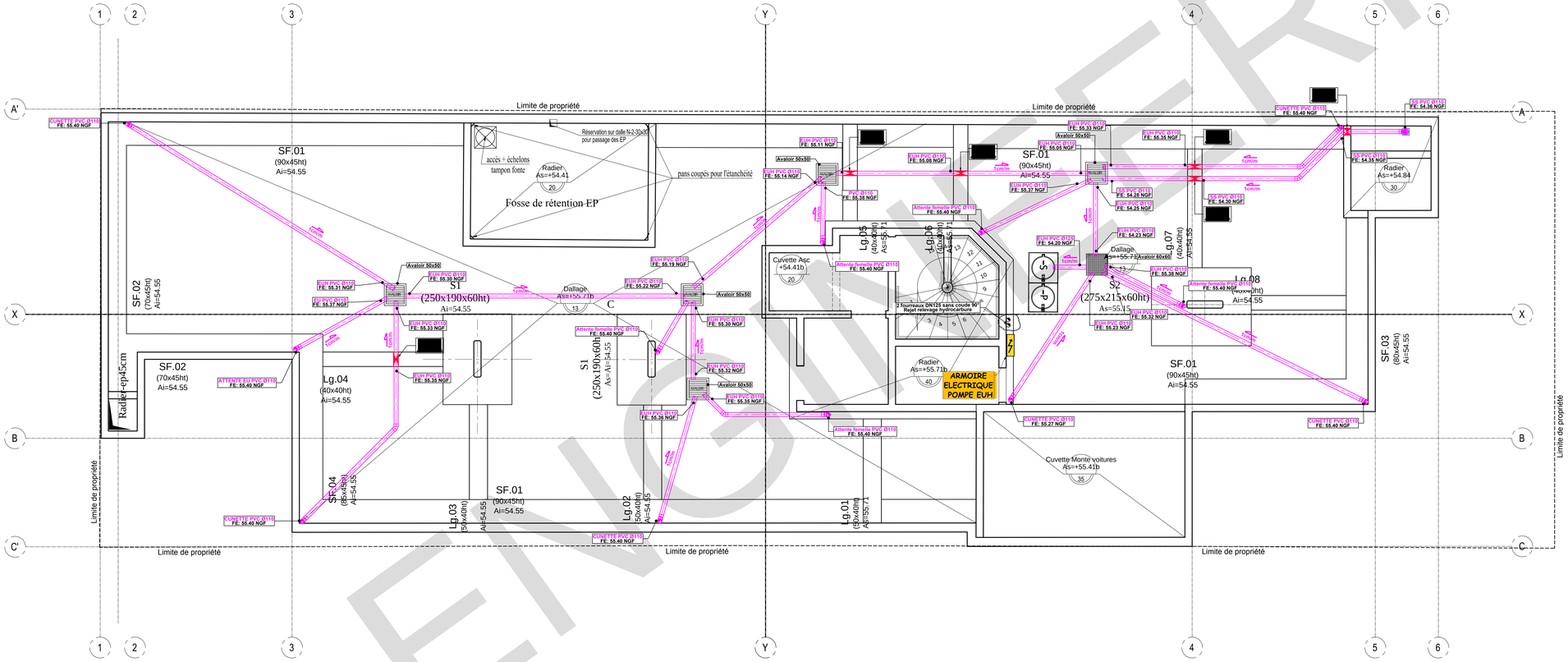

LEGENDE PLOMBERIE	
	Réseau d'évacuation des Eaux usées Hydrocarbure
	Réseau de ventilation primaire
	Réseau de refoulement des Eaux usées
	Fourreau électrique

!!!Ce plan ne vaut exécution qu'après validation par l'Entreprise Générale, le Maître d'Oeuvre, Architecte et le Bureau de Contrôle !!!

COMMUNE DE BOURG-LA--REINE

Réalisation de 14 logements vefa, 7 logements sociaux et 1 local commercial R+6+A sur 2 niveaux de sous-sols

BUREAU D'ETUDE TECHNIQUES	BUREAU D'ETUDE TECHNIQUES

MAITRE D'OEUVRE	BUREAU DE CONTROLE	MAITRE D'OUVRAGE

ECHELLE: 1/50 — FORMAT: A0

PLAN DES RSD

Indice	Date		Etabli par	Approuvé par
A	16/09/2020	MAJ suivant Visa MOE		
0	08/09/2020	Première émission		

Emetteur	Typo	Phase	lot	Localisation	Type Doc	Nomenclature	Indice
SS	1	EXE	01	--	COF	01	A

Ce document est la propriété de ..., il est prohibé de l'utiliser sans son autorisation

Nombre de pages : 01

Ce plan doit être validé par le bureau de contrôle et le maître d'oeuvre avant toute exécution.

SS ENGINEERING